TRENITALIA
GRUPPO FERROVIE DELLO STATO ITALIANE
DIREZIONE LOGISTICA INDUSTRIALE

HMU BLUES HTR412/HTR312

SISTEMA DI PROTEZIONE INCENDIO

CATALOGO PARTI DI RICAMBIO N° 2.05.1291

ISE
Ingegneria dei Sistemi Elettronici

TRENITALIA
GRUPPO FERROVIE DELLO STATO ITALIANE

DIREZIONE LOGISTICA INDUSTRIALE

HMU BLUES HTR412/HTR312

SISTEMA DI PROTEZIONE INCENDIO

CATALOGO PARTI DI RICAMBIO N° 2.05.1291

TRENITALIA S.p.A.
PROPRIETÀ RISERVATA

I N D I C E

Avvertenze generali per la consultazione del catalogo 2

Pubblicazioni collegate 4

Schema di configurazione 5

Tavole figurate 11

Indice delle parti di ricambio 55

Indice delle categorie 63

Elenco ditte richiamate nel catalogo 69

AVVERTENZE GENERALI PER LA CONSULTAZIONE DEL CATALOGO

1) DEFINIZIONI

Gli impianti si intendono composti da un insieme di «gruppi».
Ciascun gruppo è a sua volta costituito da un insieme di «sottogruppi».
Nei sottogruppi si individuano i singoli «componenti».

2) RICERCA DELLE PARTI DI RICAMBIO

Per una corretta ricerca delle parti di ricambio illustrate ed elencate nel catalogo, è necessario consultare le tavole e le relative pagine descrittive delle parti di ricambio, come indicato ai successivi punti 3) - 4).

3) TAVOLE

— Sulle prime tavole del catalogo, contrassegnate dalle lettere da ALFA a DELTA, è indicata la disposizione dei vari gruppi.
— Le tavole contrassegnate con le lettere A, B ecc. illustrano le apparecchiature nel loro insieme; in esse si individuano i «sottogruppi».
— Su ogni tavola è riportato in basso a partire da sinistra, il tipo di rotabile su cui è montato l'impianto, il numero del catalogo, la denominazione del gruppo o sottogruppo, eventuale numero del disegno Ditta, eventuali estremi di classifica F.S., mese ed anno di edizione e numero della tavola; questo ultimo risulta così stabilito:
  - per tavole di gruppi: numerazione alfabetica;
  - per tavole di sottogruppi: indicazione alfa-numerica composta per la prima posizione dalla lettera che individua il gruppo, per la seconda posizione da un numero progressivo;
  - per tavole di componenti esplosi indicazione alfa-numerica composta per le prime posizioni dagli stessi numeri che identificano il sottogruppo, per l'ultima posizione da un numero progressivo.
— L'indice delle tavole è impostato secondo la successione alfa-numerica.

4) PAGINE DESCRITTIVE DELLE PARTI DI RICAMBIO

Le singole colonne descrivono quanto di seguito precisato:

Colonna a) – Categoria e progressivo F.S.

Colonna b) – Descrizione del componente.

Colonna c) – Riferimento sulla tavola:
nella pagina descrittiva relativa alla tavola di assieme dell'apparecchiatura e nelle pagine descrittive relative alle tavole dei gruppi e sottogruppi, sono indicati i numeri progressivi che individuano i componenti rappresentati nelle tavole stesse.
L'asterisco che può comparire a fianco dei numeri, indica l'esistenza della tavola del componente esploso in una successiva illustrazione.

Colonna d) – Codice Ditta Fornitore: sono riportati i numeri di codice delle Ditte che figurano nell'«ELENCO DITTE RICHIAMATE NEL CATALOGO».

Colonna e) – Codice Ditta Documento: sono riportati i numeri di codice a 4 cifre attribuiti da F.S. alle Ditte fornitrici, con riferimento al numero del disegno identificativo del singolo particolare (colonna «f»).

Colonne f-g) – Documento identificativo: nella colonna «f» è riportato il numero di disegno, di matricola o il codice con il quale la Ditta compilatrice del catalogo individua il singolo particolare, mentre l'eventuale segno o posizione è riportato nella colonna «g».

Colonna h) – Numero di pezzi in opera. La quantità di pezzi indicata in questa colonna si riferisce sempre alla relativa rappresentazione sulla tavola figurata.

Colonna i) – Unità di conto gestionale F.S.

Colonna j) – Note: quando nella colonna «c» (riferimento sulla tavola) compare l'asterisco «*» a fianco del numero, nella colonna «j» è indicata la tavola sulla quale il particolare in questione viene maggiormente dettagliato.

NEL CASO CHE L'ELENCAZIONE DEI PARTICOLARI RAPPRESENTATI SULLA TAVOLA RICHIEDA PIÙ PAGINE, LA TAVOLA FIGURATA SI RIPETE.

5) ABBREVIAZIONI

Nelle elencazioni le unità di misura (ove esistono) sono indicate con le sigle previste nella tabella CNR-UNI 10003-74.

PUBBLICAZIONI COLLEGATE

SCHEMA DI CONFIGURAZIONE

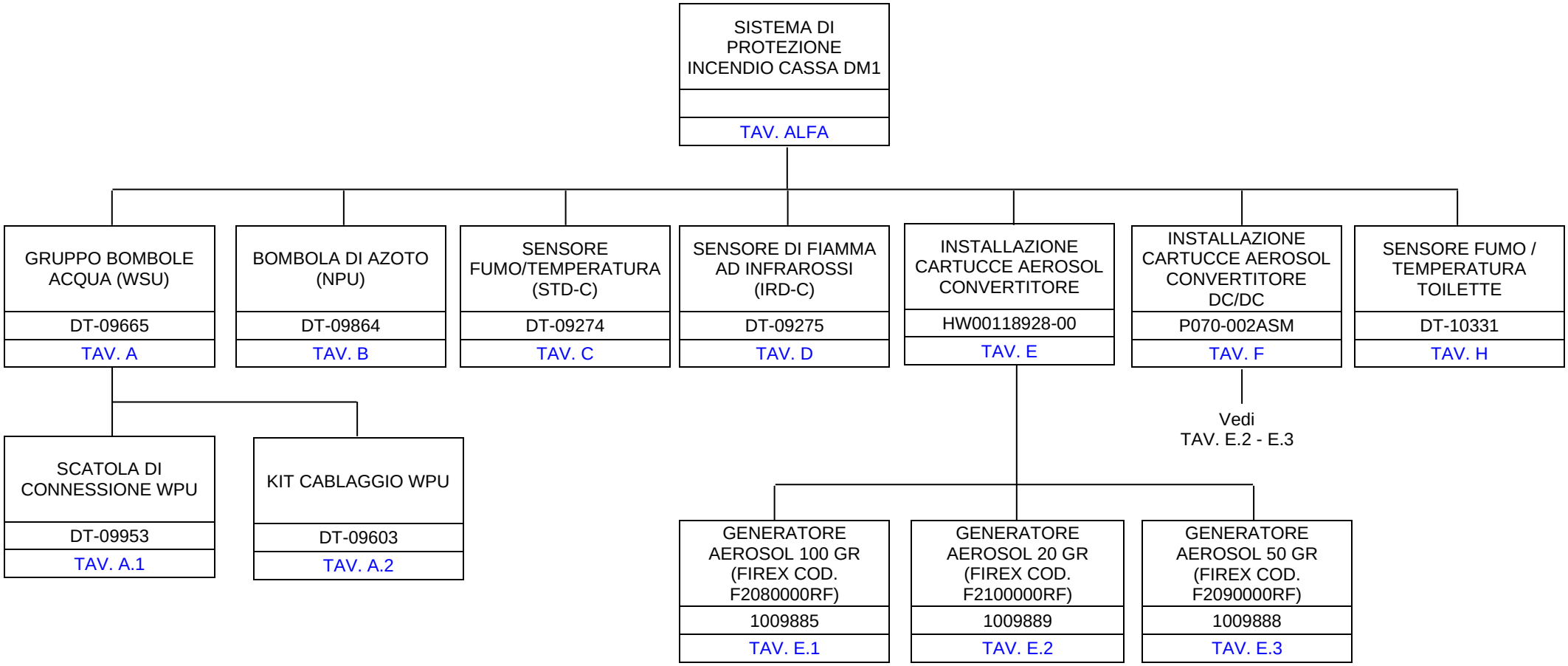

SCHEMA DI CONFIGURAZIONE	HMU BLUES HTR412/HTR312 - SISTEMA DI PROTEZIONE INCENDIO	ISE s.r.l.	F. 1 / 4

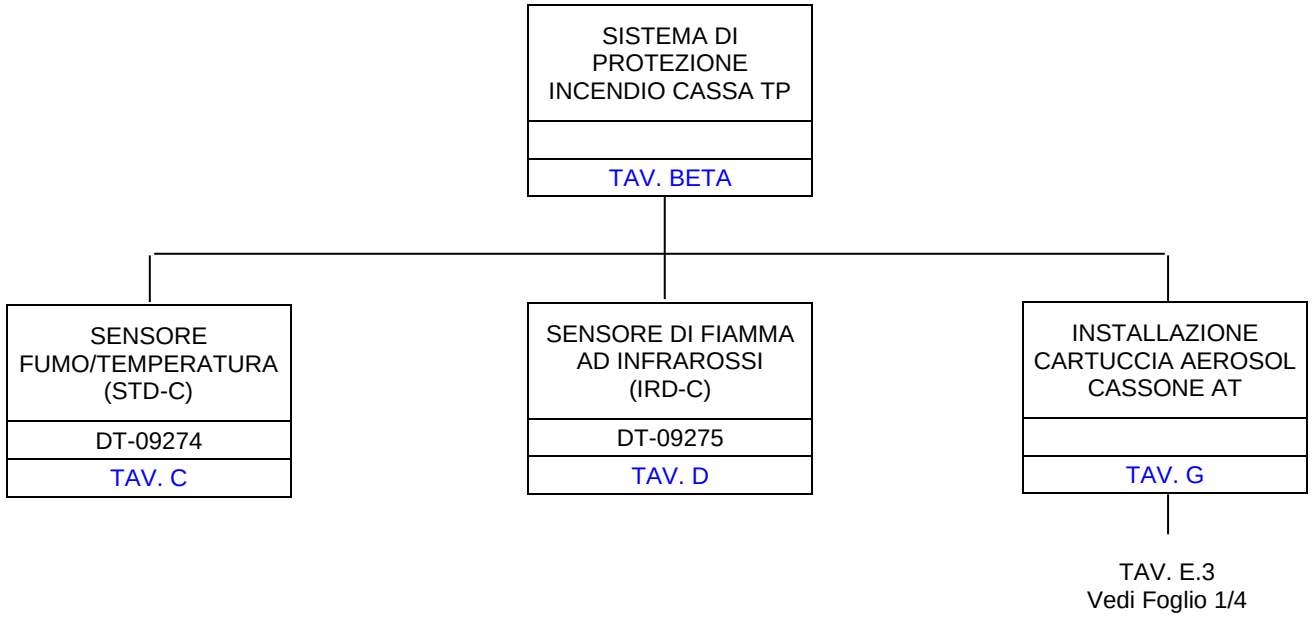

SCHEMA DI CONFIGURAZIONE	HMU BLUES HTR412/HTR312 - SISTEMA DI PROTEZIONE INCENDIO	ISE s.r.l.	F. 2 / 4

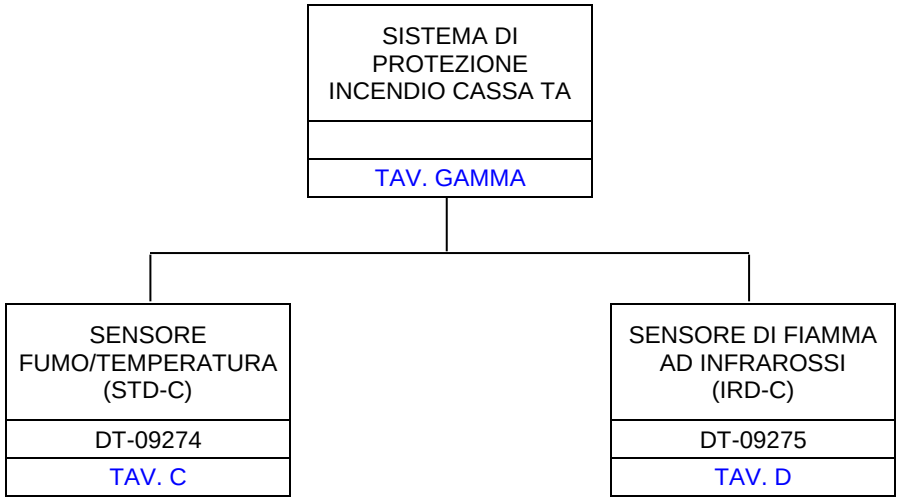
SISTEMA DI PROTEZIONE INCENDIO CASSA TA
TAV. GAMMA
SENSORE FUMO/TEMPERATURA (STD-C)
DT-09274
TAV. C
SENSORE DI FIAMMA AD INFRAROSSI (IRD-C)
DT-09275
TAV. D

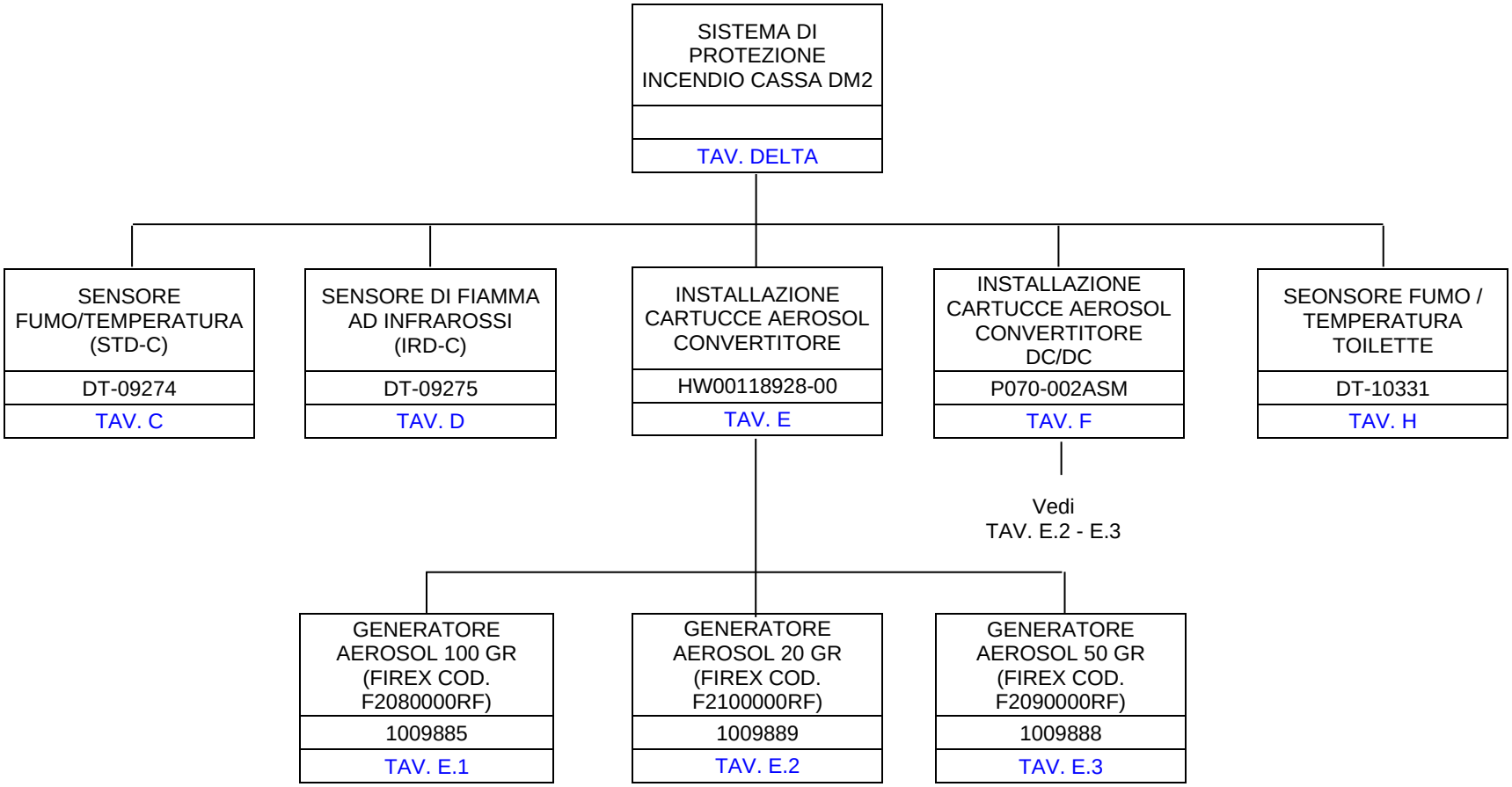

SCHEMA DI CONFIGURAZIONE	HMU BLUES HTR412/HTR312 - SISTEMA DI PROTEZIONE INCENDIO	ISE s.r.l.	F. 4 / 4

TAVOLE FIGURATE

Cat. e progr. FS	DESCRIZIONE	Riferim. Sulla tavola	C.D. Fornit.	Codice ditta documento	Documento identificativo		Numero di pezzi in opera	Unità di conto	NOTE
					Numero	Segno Matr. Pos.			
a	b	c	d	e	f	g	h	i	j
725/251	Gruppo bombole acqua (WSU)	1*	1	1777	DT-09665		1		Vedi Tav. A
725/252	Bombola di azoto (NPU)	2*	1	1777	DT-09864		1		Vedi Tav. B
725/202	Sensore fumo/temperatura (STD-C)	3*	1	1777	DT-09274		6		Vedi Tav. C
725/203	Sensore di fiamma ad infrarossi (IRD-C)	4*	1	1777	DT-09275		2		Vedi Tav. D
725/209	Unità relé remota ARB-100	5	1	1777	DT-09213		1		
725/208	Unità remota AMC-S100	6	1	1777	DT-09283		4		
725/833	Scatola di collegamento JBX-C632	7	1	1777	DT-09351		1		
725/204	Valvola di sezionamento ASV-C per J6	8	1	1777	DT-09370		2		
725/834	Scatola di collegamento JBX-C633	9	1	1777	DT-09399		1		
725/835	Scatola di collegamento JBX-B852	10	1	1777	DT-09400		1		
725/205	Valvola di sezionamento ASV-C per J3	11	1	1777	DT-09534		2		
725/206	Ugello multiplo DKO-4,8/0-4,30 attacco 12L	12	1	1777	1007294		7		
725/207	Ugello DKS-1,2-1,30	13	1	1777	1009896		8		
	Installazione cartucce aerosol convertitore	14*	3	0030	HW00118928-00		1		Vedi Tav. E
	Installazione cartucce aerosol convertitore DC/DC	15*	4	0238	P070-002ASM		1		Vedi Tav. F
725/332	Sensore fumo/temperatura toilette (STD-C)	16*	1	1777	DT-10331		1		Vedi Tav. H

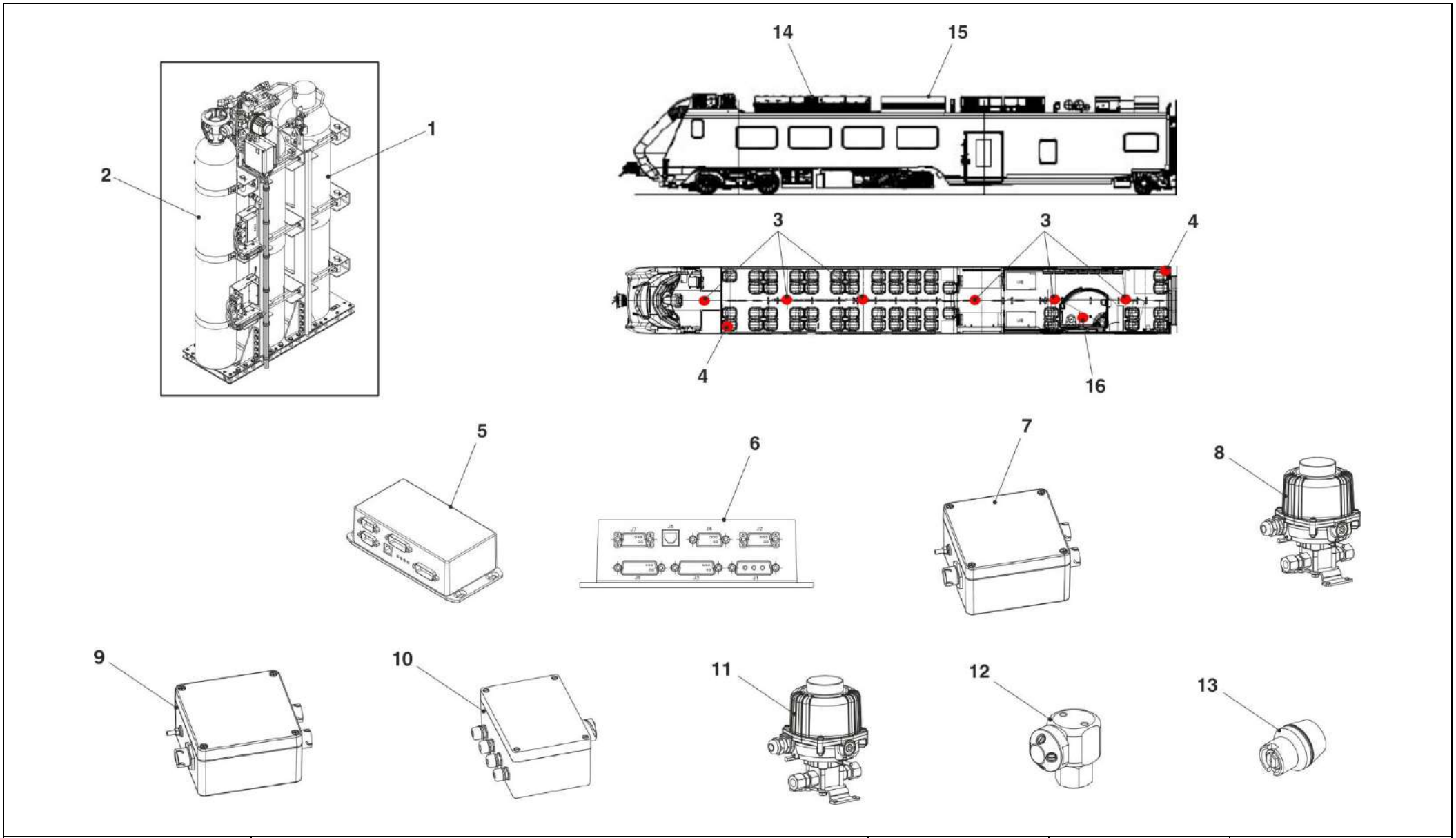

HMU BLUES HTR412/HTR312 - SISTEMA DI PROTEZIONE INCENDIO	SISTEMA DI PROTEZIONE INCENDIO CASSA DM1	N. Elenco composiz.	Cat./Progr. FS	Tavola **ALFA**
Catalogo n. 2.05.1291		N. Disegno		Edizione MARZO 2024

Cat. e progr. FS	DESCRIZIONE	Riferim. Sulla tavola	C.D. Fornit.	Codice ditta documento	Documento identificativo		Numero di pezzi in opera	Unità di conto	NOTE
					Numero	Segno Matr. Pos.			
a	b	c	d	e	f	g	h	i	j
725/205	Valvola di sezionamento ASV-C per J3	1	1	1777	DT-09534		1		
725/206	Ugello multiplo DKO-4,8/0-4,30 attacco 12L	2	1	1777	1007294		6		
725/202	Sensore fumo/temperatura (STD-C)	3*	1	1777	DT-09274		5		Vedi Tav. C
725/203	Sensore di fiamma ad infrarossi (IRD-C)	4*	1	1777	DT-09275		2		Vedi Tav. D
725/209	Unità relé remota ARB-100	5	1	1777	DT-09213		1		
725/208	Unità remota AMC-S100	6	1	1777	DT-09283		2		
725/834	Scatola di collegamento JBX-C633	7	1	1777	DT-09399		1		
725/204	Valvola di sezionamento ASV-C per J6	8	1	1777	DT-09370		1		
	Installazione cartuccia aerosol cassone AT	9*	5				1		Vedi Tav. G

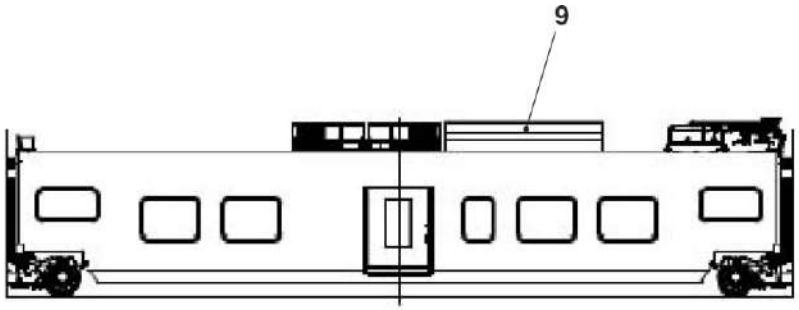

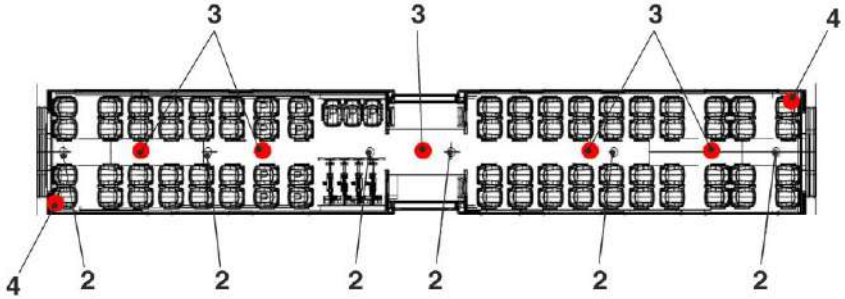

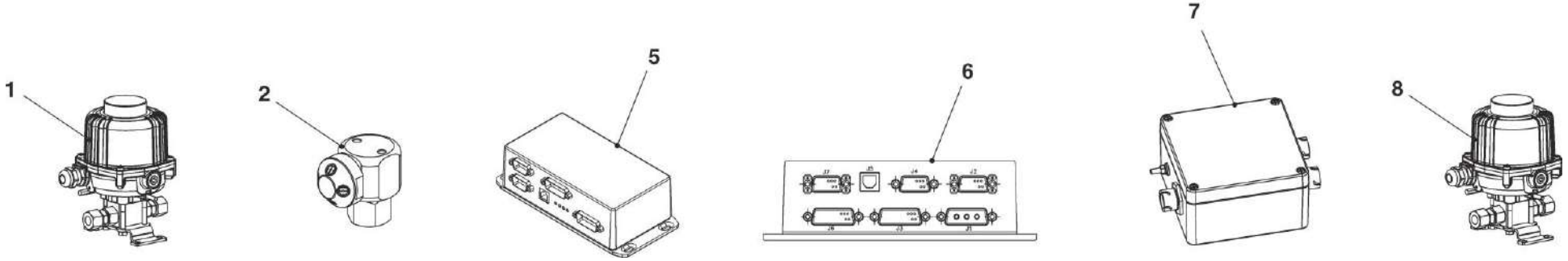

HMU BLUES HTR412/HTR312 - SISTEMA DI PROTEZIONE INCENDIO	SISTEMA DI PROTEZIONE INCENDIO CASSA TP	N. Elenco composiz.	Cat./Progr. FS	Tavola **BETA**
Catalogo n. 2.05.1291		N. Disegno		Edizione MARZO 2024

Cat. e progr. FS	DESCRIZIONE	Riferim. Sulla tavola	C.D. Fornit.	Codice ditta documento	Documento identificativo		Numero di pezzi in opera	Unità di conto	NOTE
					Numero	Segno Matr. Pos.			
a	b	c	d	e	f	g	h	i	j
725/205	Valvola di sezionamento ASV-C per J3	1	1	1777	DT-09534		1		
725/206	Ugello multiplo DKO-4,8/0-4,30 attacco 12L	2	1	1777	1007294		6		
725/202	Sensore fumo/temperatura (STD-C)	3*	1	1777	DT-09274		5		Vedi Tav. C
725/203	Sensore di fiamma ad infrarossi (IRD-C)	4*	1	1777	DT-09275		2		Vedi Tav. D
725/204	Valvola di sezionamento ASV-C per J6	5	1	1777	DT-09370		1		
725/208	Unità remota AMC-S100	6	1	1777	DT-09283		2		

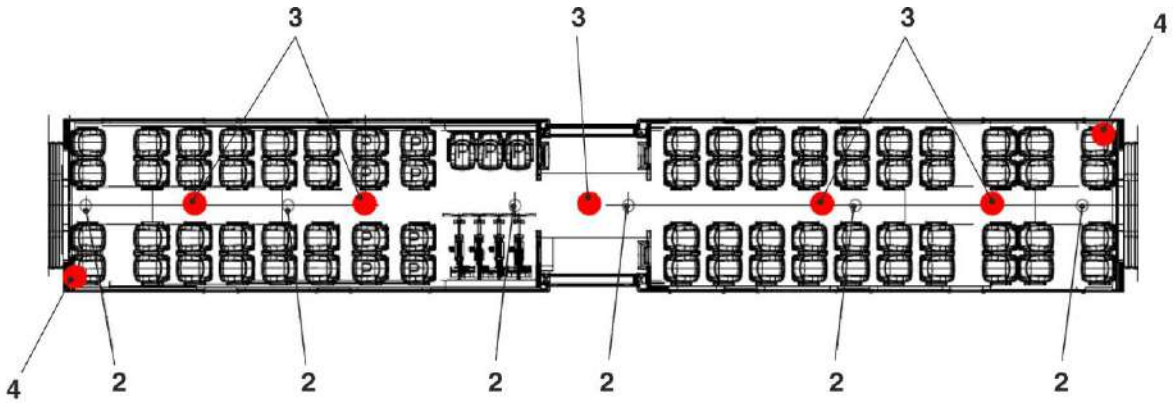

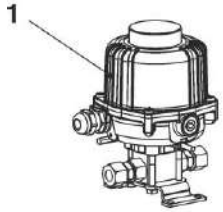

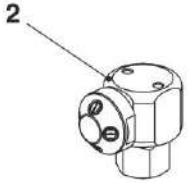

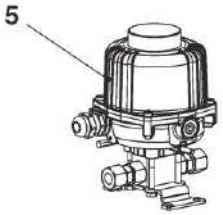

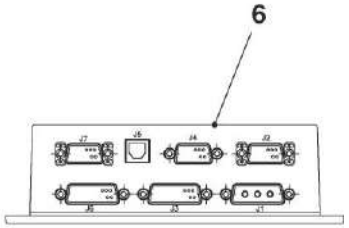

NOTA: La cassa TA è presente solo nella configurazione a 4 casse.

HMU BLUES HTR412/HTR312 - SISTEMA DI PROTEZIONE INCENDIO	SISTEMA DI PROTEZIONE INCENDIO CASSA TA	N. Elenco composiz.	Cat./Progr. FS	Tavola GAMMA
Catalogo n. 2.05.1291		N. Disegno		Edizione MARZO 2024

Cat. e progr. FS	DESCRIZIONE	Riferim. Sulla tavola	C.D. Fornit.	Codice ditta documento	Documento identificativo		Numero di pezzi in opera	Unità di conto	NOTE
					Numero	Segno Matr. Pos.			
a	b	c	d	e	f	g	h	i	j
725/210	Unità remota AMC-S421	1	1	1777	DT-09284		1		
725/211	Valvola di drenaggio (DSV-01)	2	1	1777	DT-09149		1		
725/202	Sensore fumo/temperatura (STD-C)	3*	1	1777	DT-09274		6		Vedi Tav. C
725/203	Sensore di fiamma ad infrarossi (IRD-C)	4*	1	1777	DT-09275		2		Vedi Tav. D
725/209	Unità relé remota ARB-100	5	1	1777	DT-09213		1		
725/208	Unità remota AMC-S100	6	1	1777	DT-09283		4		
725/833	Scatola di collegamento JBX-C632	7	1	1777	DT-09351		1		
725/204	Valvola di sezionamento ASV-C per J6	8	1	1777	DT-09370		2		
725/834	Scatola di collegamento JBX-C633	9	1	1777	DT-09399		1		
725/835	Scatola di collegamento JBX-B852	10	1	1777	DT-09400		1		
725/205	Valvola di sezionamento ASV-C per J3	11	1	1777	DT-09534		2		
725/206	Ugello multiplo DKO-4,8/0-4,30 attacco 12L	12	1	1777	1007294		7		
725/207	Ugello DKS-1,2-1,30	13	1	1777	1009896		8		
725/212	Sensore di pressione PT4 400 bar ¼G" maschio	14	1	1777	1009900		1		
	Installazione cartucce aerosol convertitore DC/DC	15*	4	0238	P070-002ASM		1		Vedi Tav. F
	Installazione cartucce aerosol convertitore	16*	3	0030	HW00118928-00		1		Vedi Tav. E
725/332	Sensore fumo/temperatura toilette (STD-C)	17*	1	1777	DT-10331		1		Vedi Tav. H

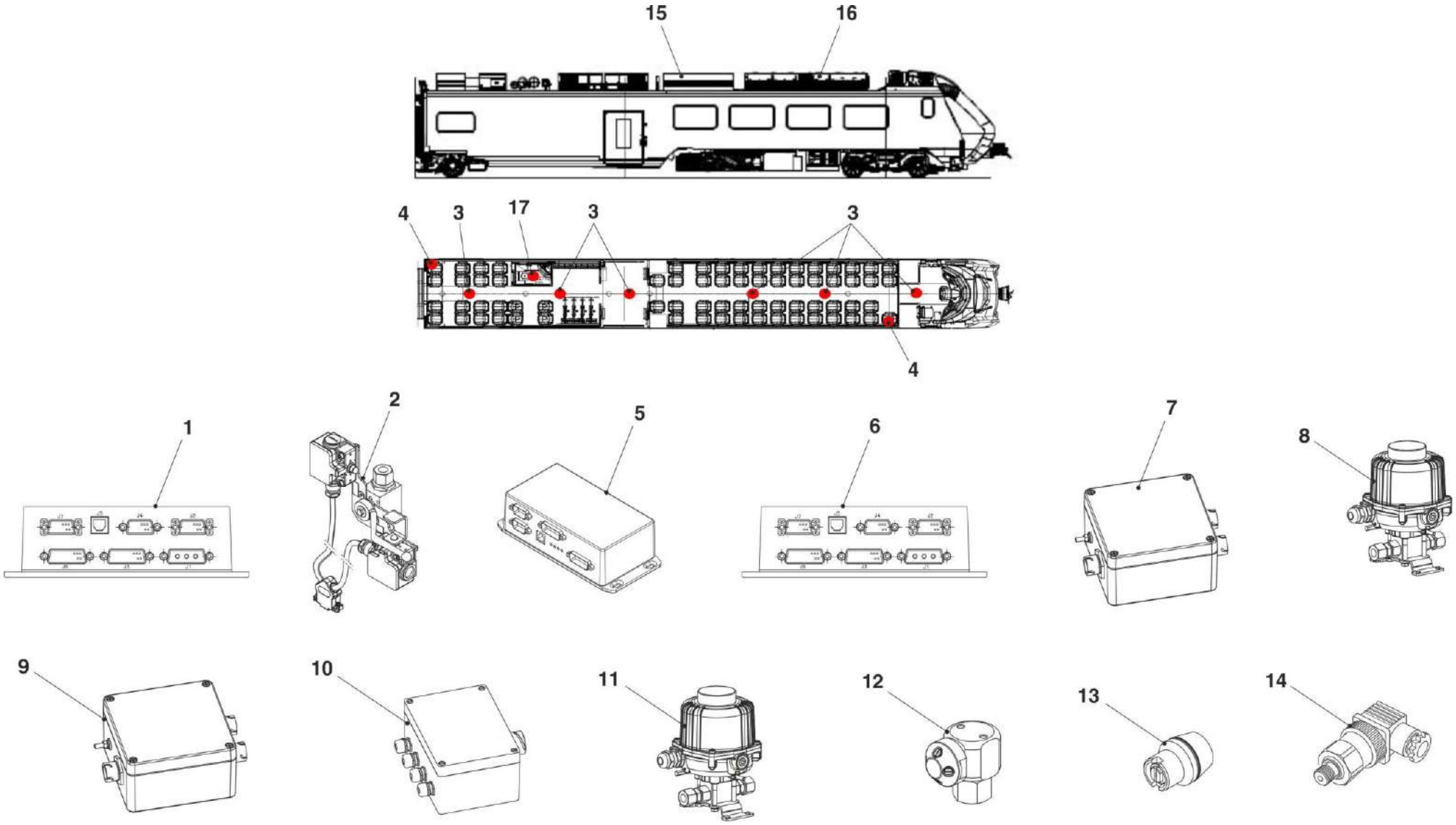

HMU BLUES HTR412/HTR312 - SISTEMA DI PROTEZIONE INCENDIO	SISTEMA DI PROTEZIONE INCENDIO CASSA DM2	N. Elenco composiz.	Cat./Progr. FS	Tavola **DELTA**
Catalogo n. 2.05.1291		N. Disegno		Edizione MARZO 2024

Cat. e progr. FS	DESCRIZIONE	Riferim. Sulla tavola	C.D. Fornit.	Codice ditta documento	Documento identificativo		Numero di pezzi in opera	Unità di conto	NOTE
					Numero	Segno Matr. Pos.			
a	b	c	d	e	f	g	h	i	j
	Scatola di connessione WPU	1*	1	1777	DT-09953		1		Vedi Tav. A.1
	Kit cablaggio WPU	2*	1	1777	DT-09603		1		Vedi Tav. A.2
725/183	Unità remota AMC-S421	3	1	1777	DT-09284		1		
725/184	Centralina (FDU-M100E)	4	1	1777	DT-09268		1		
725/185	Bombola in acciaio 67,5 litri 200/300 bar	5	1	1777	1011451		2		
725/186	Riduttore di pressione 082B-100-10, xxbar TYPE 082B-1000-1O	6	1	1777	1011704		1		
725/187	Valvola di ritegno RHD12L71VIT 0,2 bar	7	1	1777	1009665		1		
725/188	Valvola di ritegno RHD12L71VIT	8	1	1777	1011453		1		
725/189	Valvola di ritegno RHD12L71VIT 3 bar	9	1	1777	1011454		1		
725/190	Manometro 213.53.63 KL.1.6 AXIAL 0÷250 bar ¼G"	10	1	1777	1011455		1		
725/191	Pressostato PSM02 20÷200 bar	11	1	1777	1010885		1		
725/192	Valvola a sfera BV MC2-12-01 / PCR-LS-220-470	12	1	1777	1011691		1		
725/197	Sensore di temperatura TE2	13	1	1777	1010883		1		
725/196	Valvola DVS-12L-01 24 Vdc	14	1	1777	1007298		1		
725/193	Valvola a sfera BV-MC1-12L-01 / PCR-LS-75-158	15	1	1777	1011690		1		
725/194	Valvola a sfera BV-MC2-12L-01 / PCR-LS-75-158	16	1	1777	1011689		1		
725/195	Valvola solenoide 2/2 PN10 ½G"	17	1	1777	1011692		1		
	Fascia di serraggio HRSGBLP 40 B1-143-A2	18	1	1777	1011695		3		

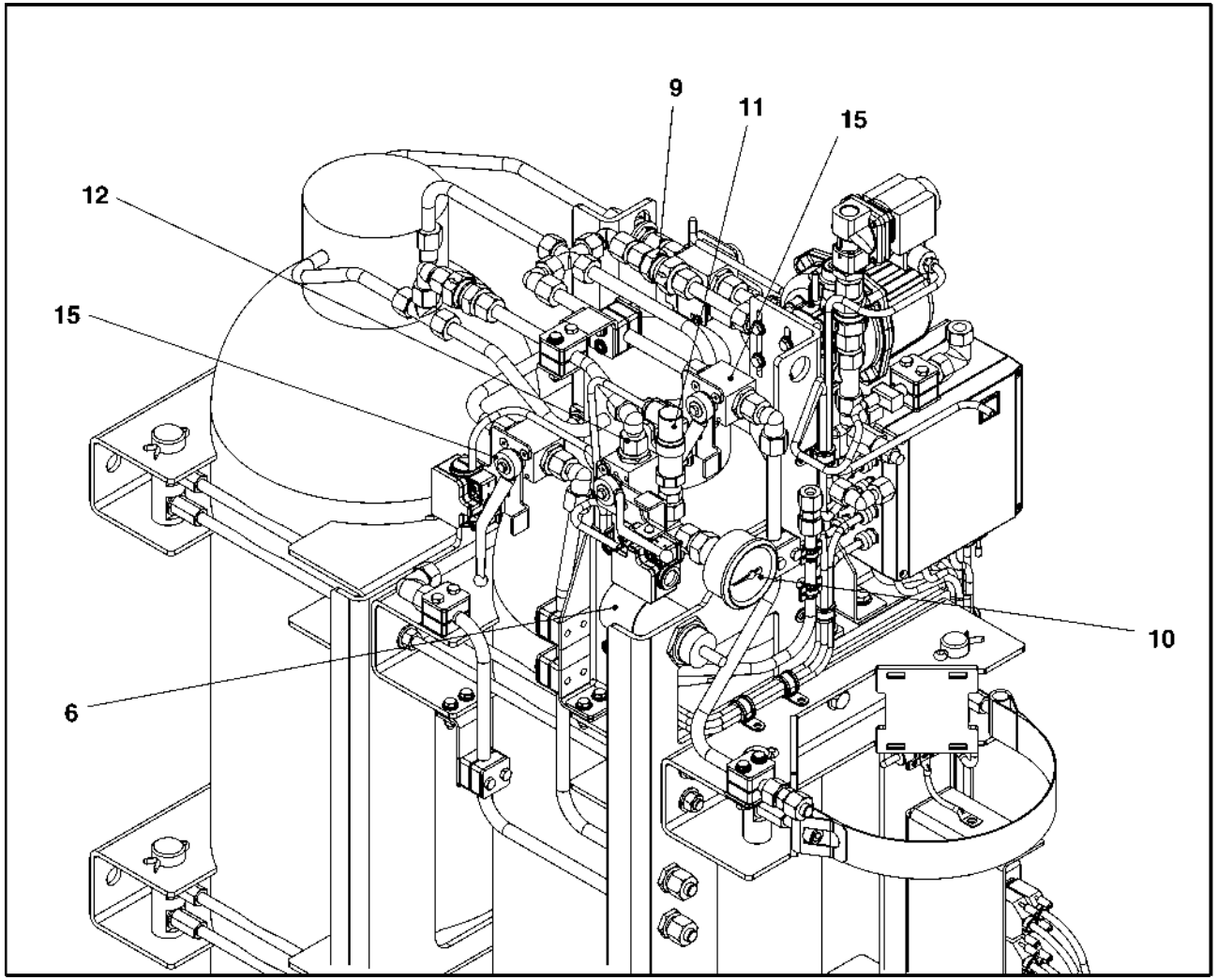

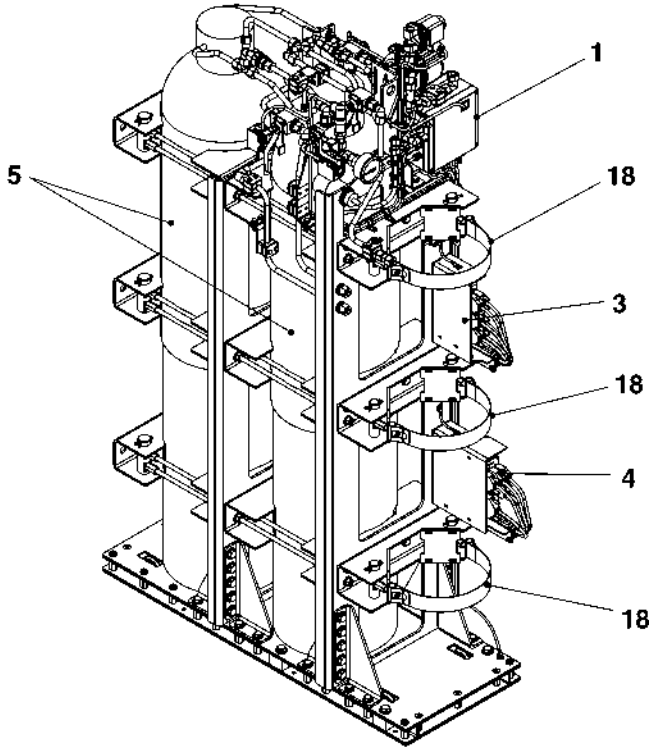

HMU BLUES HTR412/HTR312 - SISTEMA DI PROTEZIONE INCENDIO	GRUPPO BOMBOLE ACQUA (WSU) (TAVOLA 1 DI 2)	N. Elenco composiz. DT-09665	Cat./Progr. FS	Tavola A
Catalogo n. 2.05.1291		N. Disegno D-12838	725/251	Edizione MARZO 2024

Cat. e progr. FS	DESCRIZIONE	Riferim. Sulla tavola	C.D. Fornit.	Codice ditta documento	Documento identificativo		Numero di pezzi in opera	Unità di conto	NOTE
					Numero	Segno Matr. Pos.			
a	b	c	d	e	f	g	h	i	j
	Scatola di connessione WPU	1*	1	1777	DT-09953		1		Vedi Tav. A.1
	Kit cablaggio WPU	2*	1	1777	DT-09603		1		Vedi Tav. A.2
725/183	Unità remota AMC-S421	3	1	1777	DT-09284		1		
725/184	Centralina (FDU-M100E)	4	1	1777	DT-09268		1		
725/185	Bombola in acciaio 67,5 litri 200/300 bar	5	1	1777	1011451		2		
725/186	Riduttore di pressione 082B-100-10, xxbar TYPE 082B-1000-1O	6	1	1777	1011704		1		
725/187	Valvola di ritegno RHD12L71VIT 0,2 bar	7	1	1777	1009665		1		
725/188	Valvola di ritegno RHD12L71VIT	8	1	1777	1011453		1		
725/189	Valvola di ritegno RHD12L71VIT 3 bar	9	1	1777	1011454		1		
725/190	Manometro 213.53.63 KL.1.6 AXIAL 0÷250 bar ¼G"	10	1	1777	1011455		1		
725/191	Pressostato PSM02 20÷200 bar	11	1	1777	1010885		1		
725/192	Valvola a sfera BV MC2-12-01 / PCR-LS-220-470	12	1	1777	1011691		1		
725/197	Sensore di temperatura TE2	13	1	1777	1010883		1		
725/196	Valvola DVS-12L-01 24 Vdc	14	1	1777	1007298		1		
725/193	Valvola a sfera BV-MC1-12L-01 / PCR-LS-75-158	15	1	1777	1011690		1		
725/194	Valvola a sfera BV-MC2-12L-01 / PCR-LS-75-158	16	1	1777	1011689		1		
725/195	Valvola solenoide 2/2 PN10 ½G"	17	1	1777	1011692		1		
	Fascia di serraggio HRSGBLP 40 B1-143-A2	18	1	1777	1011695		3		

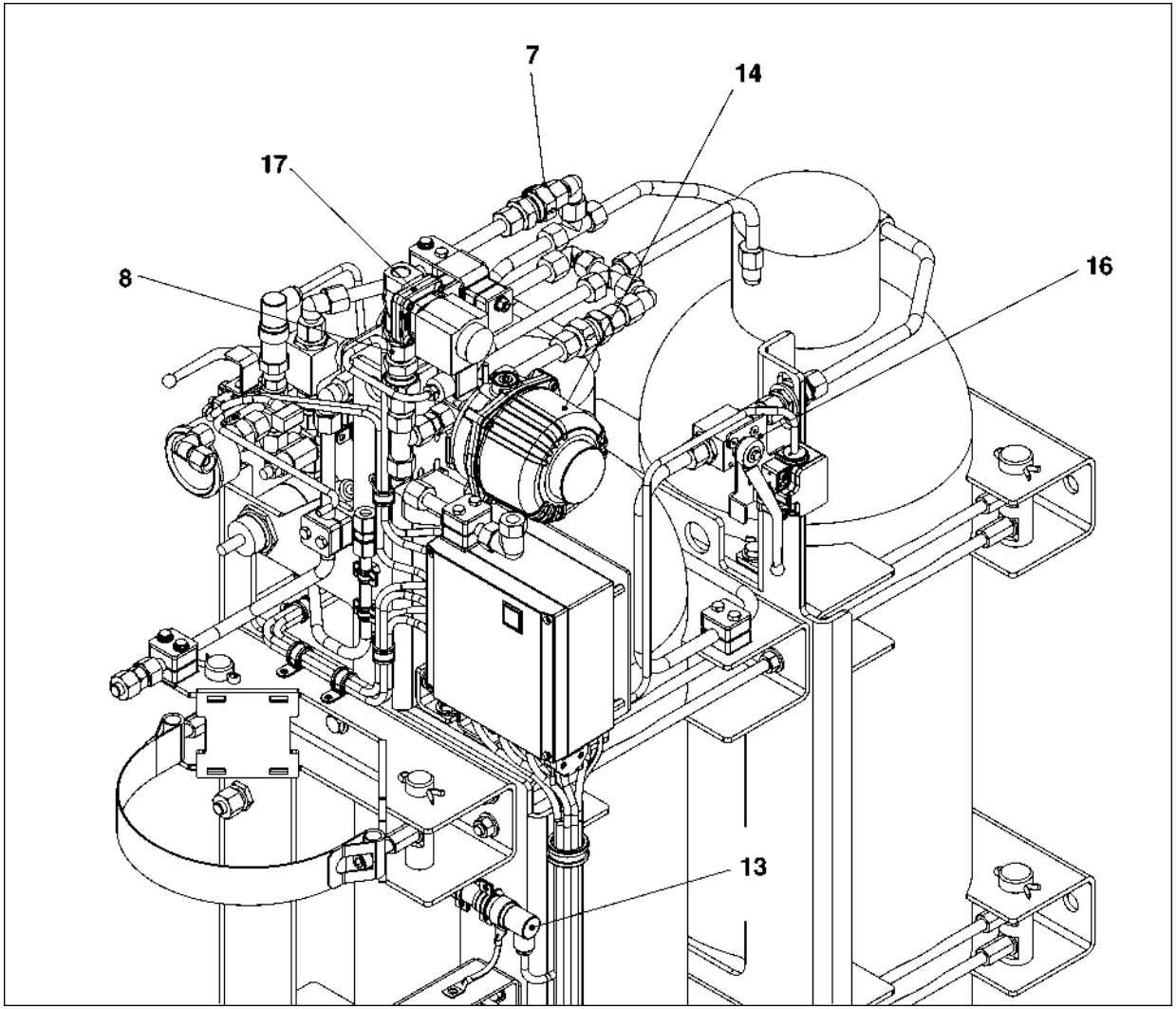

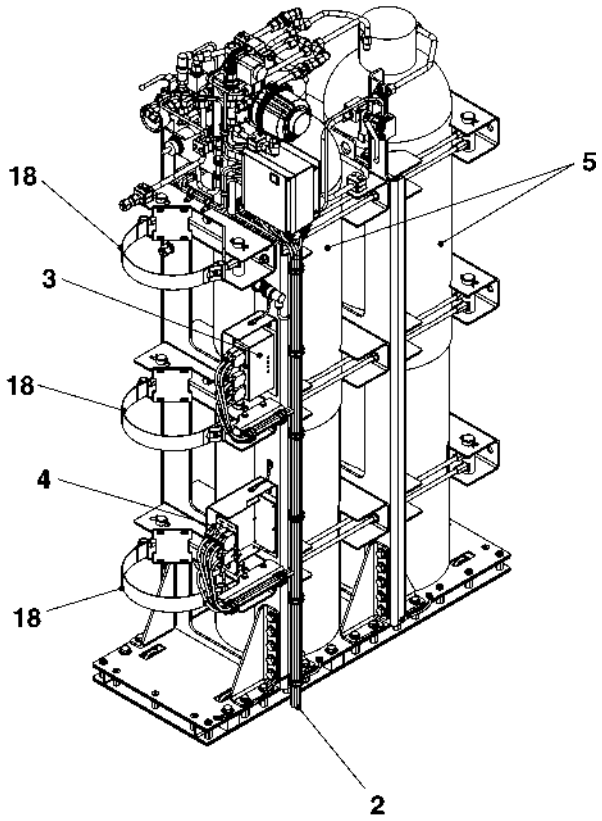

HMU BLUES HTR412/HTR312 - SISTEMA DI PROTEZIONE INCENDIO	GRUPPO BOMBOLE ACQUA (WSU) (TAVOLA 2 DI 2)	N. Elenco composiz. DT-09665	Cat./Progr. FS	Tavola A
Catalogo n. 2.05.1291		N. Disegno D-12838	725/251	Edizione MARZO 2024

Cat. e progr. FS	DESCRIZIONE	Riferim. Sulla tavola	C.D. Fornit.	Codice ditta documento	Documento identificativo		Numero di pezzi in opera	Unità di conto	NOTE
					Numero	Segno Matr. Pos.			
a	b	c	d	e	f	g	h	i	j
	Scatola 160x160x81 mm IP66 (Rose Electronics cod. 04161608)	1	6	1777	1010575		1		
	Connettore WR D-SUB 3W3 F (Harting cod. 09 69 200 0033)	2	7	1777	1004641		1		
	Distanziatore esagonale 5x10 (Elektrozubehör cod. SD-UD E 4NC 10)	3	8	1777	1004799		2		
	Contatto femmina a crimpare per D-SUB AWG20…16 (Harting cod. 09 69 182 5420)	4	7	1777	1007243		3		
	Pulsante luminoso rosso reset	5	1	1777	DT-08367		1		
	Pressacavo PG11 4,5÷10 mm (Cembre cod. 2900.11N)	6	9	1777	1007658		2		
	Pressacavo PG7 3÷7 mm (Cembre cod. 2900.07N)	7	9	1777	1008470		12		
	Vite T.S.P.I. M5x8 UNI 6109	8	1	1777	1000845		3		
	Rondella piana M5 UNI 6592	9	1	1777	1000754		3		
	Dado autobloccante M5 DIN 985	10	1	1777	1000723		3		
	Supporto terminale (Phoenix Contact cod. 3022218)	11	10	1777	1009963		2		
705/955	Morsetto passante (Wago cod. 2001-1401)	12	11	1777	1010605		20		
	Striscia di marcatura (Wago cod. 793-4501)	13	11	1777	1010697		1		
106/398	Piastra di separazione (Wago cod. 2002-1493)	14	11	1777	1010606		1		
	Striscia di marcatura (Wago cod. 793-4503)	15	11	1777	1010772		1		
	Terminale 8 mm 0,75 mm² (TE Connectivity cod. 966067-5)	16	12	1777	1004859		8		
	Striscia di marcatura (Wago cod. 793-4502)	17	11	1777	1010771		1		
	Guida Din TS 35 F (RS Components cod. 467-406)	18	13	1777	1004821		Q.B.		
	Terminale 8 mm 1,5 mm² (TE Connectivity cod. 1-966067-2)	19	12	1777	1004861		2		
	Separatore per Ex e/EX sp. 3 mm (Wago cod. KG 209-191)	20	11	1777	1010644		1		

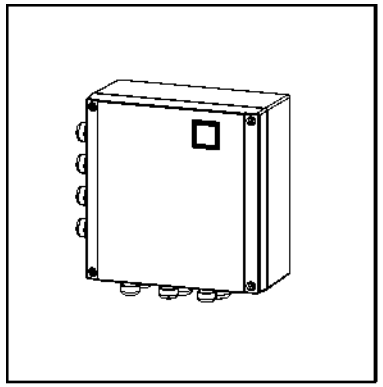

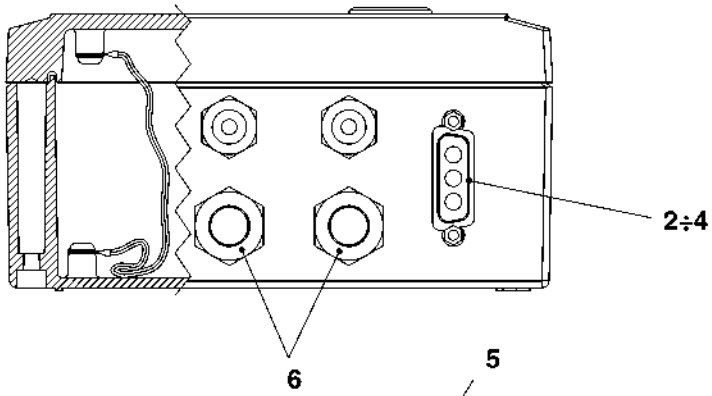

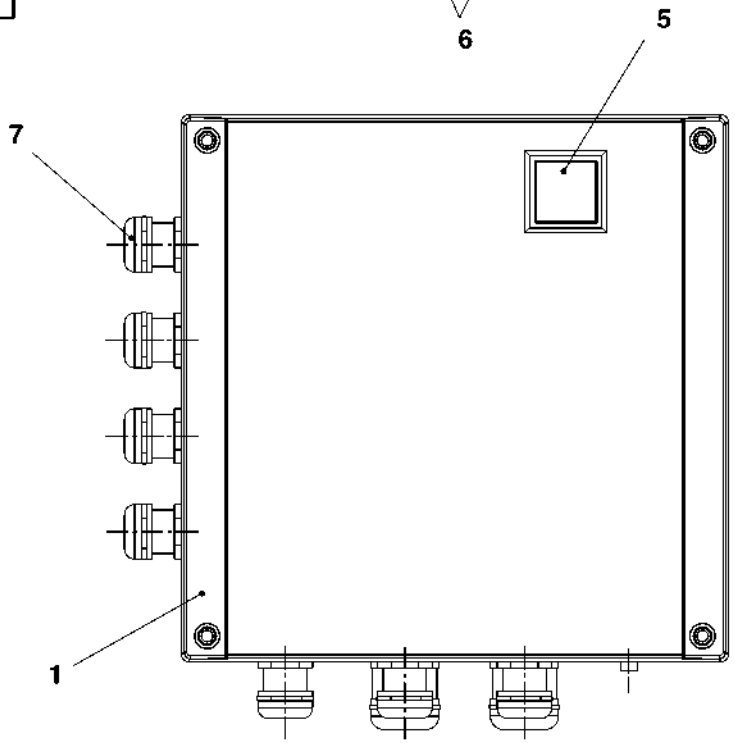

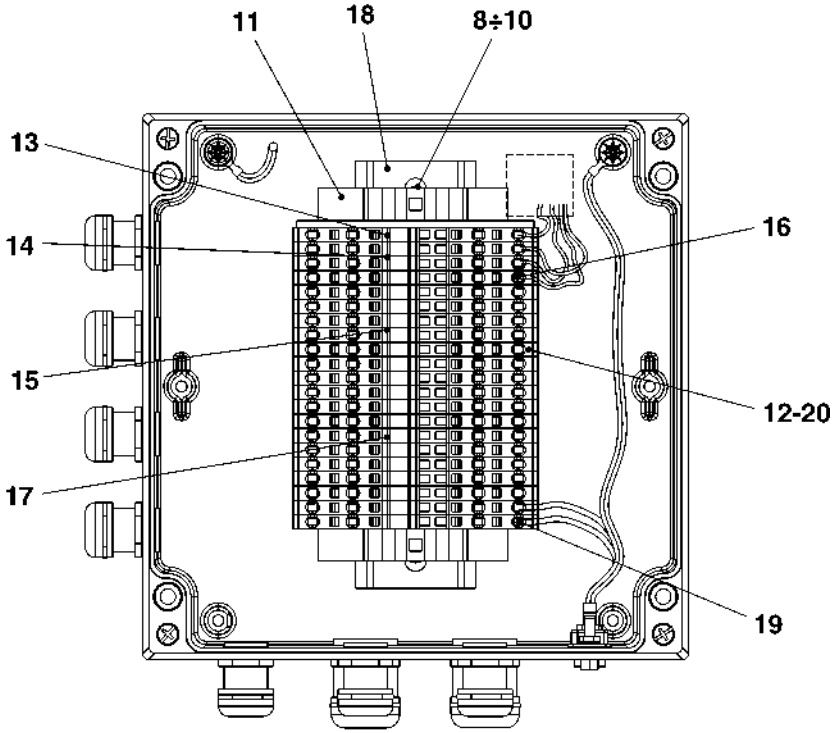

HMU BLUES HTR412/HTR312 - SISTEMA DI PROTEZIONE INCENDIO	SCATOLA DI CONNESSIONE WPU	N. Elenco composiz. DT-09953	Cat./Progr. FS	Tavola A.1
Catalogo n. 2.05.1291		N. Disegno D-12950		Edizione MARZO 2024

Cat. e progr. FS	DESCRIZIONE	Riferim. Sulla tavola	C.D. Fornit.	Codice ditta documento	Documento identificativo		Numero di pezzi in opera	Unità di conto	NOTE
					Numero	Segno Matr. Pos.			
a	b	c	d	e	f	g	h	i	j
	Connettore WR D-SUB 3W3 F (Harting cod. 09 69 200 0033)	1	7	1777	1004641		2		
	Contatto femmina a crimpare per D-SUB AWG20…16 (Harting cod. 09 69 182 5420)	2	7	1777	1007243		6		
	Guscio D-SUB size 15 (TE Connectivity cod. 1-1478762-5)	3	12	1777	1004118		5		
	Cavo speciale rosso 1x1,5 mm² EN 50200 PH120 resistente al fuoco (Unika cod. RB802)	4	14	1777	1009993		7		
	Fascetta in nylon 2,2x75 mm (Elematic cod. 5201E)	5	15	1777	1003309		30		
	Terminale 8 mm AWG22 (TE Connectivity cod. 966067-2)	6	12	1777	1004858		31		
	Cavo speciale nero 7x0,5 mm² EN 50200 PH120 resistente al fuoco (Leoni cod. 226158)	7	16	1777	1007742		2,5 m		
	Connettore WR D-SUB 9 F (Inotec cod. DC09S-KOD02)	8	17	1777	1008281		1		
	Contatto femmina a crimpare per D-SUB AWG24…20 (Inotec cod. DCC2S4)	9	17	1777	1008282		7		
	Guscio D-SUB size 09 (Inotec cod. DG09MS-80-KOD)	10	17	1777	1008283		1		
	Pressacavo per D-SUB cavo Ø 3÷12 mm (Inotec cod. DKS100)	11	17	1777	1008284		1		
	Perno di codifica per D-SUB (Inotec cod. KOS-01)	12	17	1777	1008144		4		
	Cavo speciale rosso 4x0,5 mm² EN 50200 PH120 resistente al fuoco (Metallurgica Bresciana cod. 4x0,5 mm² sch 300/500V PH120)	13	18	1777	1009411		1,5 m		
720/848	Connettore WR D-SUB 15 F (Harting cod. 09 67 015 4701)	14	7	1777	1002532		1		
	Contatto femmina a crimpare per D-SUB AWG24…20 (ITT Cannon cod. M39029/63-368)	15	19	1777	1001617		4		
	Connettore WR D-SUB 15 M (Harting cod. 09 67 015 5601)	16	7	1777	1002527		2		
578/737	Contatto maschio a crimpare per D-SUB AWG24…20 (ITT Cannon cod. M39029/64-369)	17	19	1777	1001616		25		
	Cavo speciale nero 10x0,5 mm² EN 50306-4 resistente al fuoco (Unika cod. RM324PM)	18	14	1777	1010704		1,5 m		
549/974	Connettore WR D-SUB 9 M (Harting cod. 09 67 009 5601)	19	7	1777	1001867		1		
	Guscio D-SUB size 09 (TE Connectivity cod. 1478762-9)	20	12	1777	1004114		1		

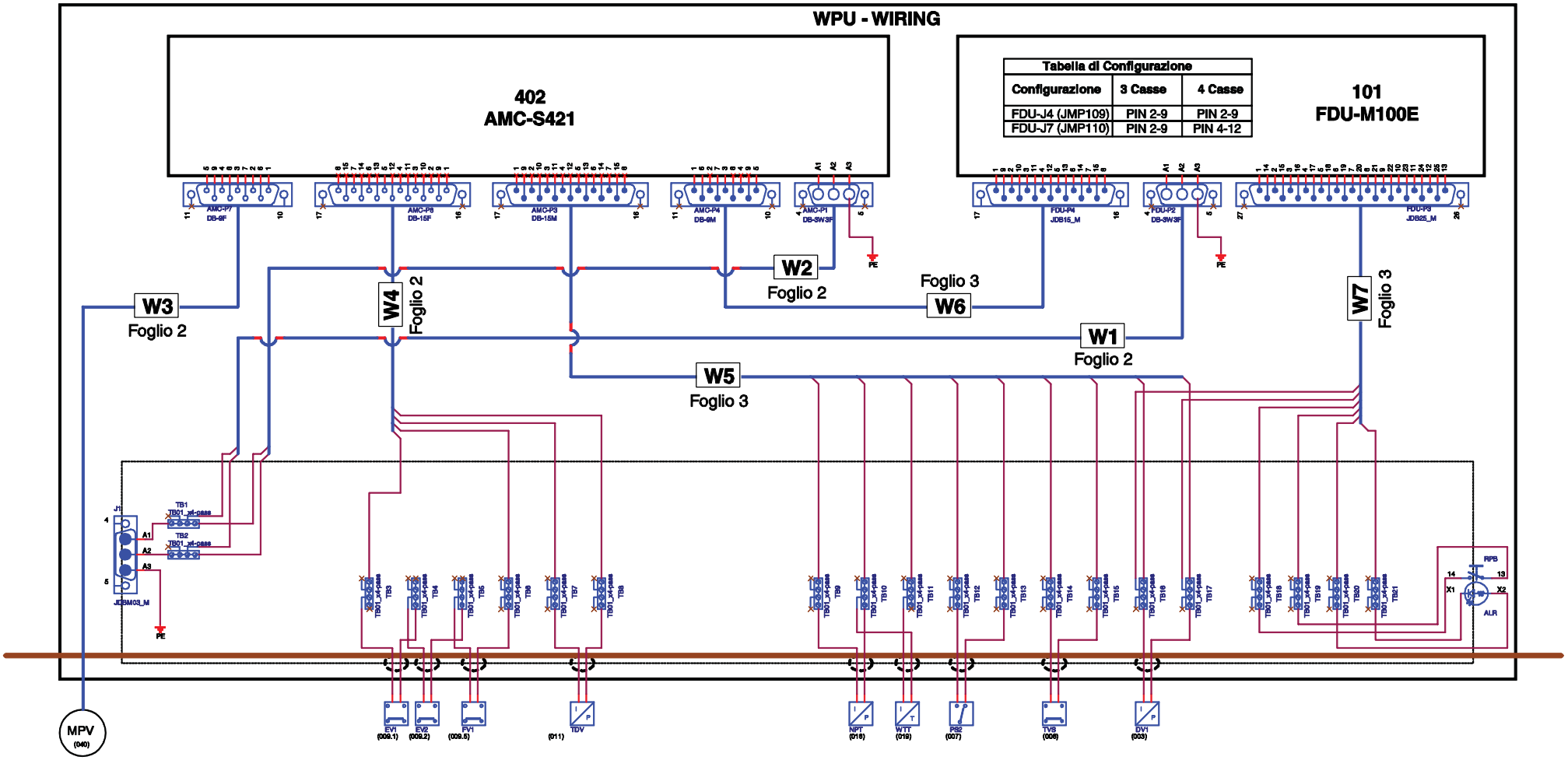

Tabella di Configurazione		
Configurazione	3 Casse	4 Casse
FDU-J4 (JMP109)	PIN 2-9	PIN 2-9
FDU-J7 (JMP110)	PIN 2-9	PIN 4-12

HMU BLUES HTR412/HTR312 - SISTEMA DI PROTEZIONE INCENDIO	KIT CABLAGGIO WPU (TAVOLA 1 DI 4)	N. Elenco composiz. DT-09603	Cat./Progr. FS	Tavola A.2
Catalogo n. 2.05.1291		N. Disegno D-12444		Edizione MARZO 2024

Cat. e progr. FS	DESCRIZIONE	Riferim. Sulla tavola	C.D. Fornit.	Codice ditta documento	Documento identificativo		Numero di pezzi in opera	Unità di conto	NOTE
					Numero	Segno Matr. Pos.			
a	b	c	d	e	f	g	h	i	j
	Cavo speciale 2x0,5 mm² EN 45545-2 resistente al fuoco (Leoni cod. 313362)	21	16	1777	1009759		1,6 m		
705/829	Connettore WR D-SUB 25 M (Harting cod. 09 67 025 5601)	22	7	1777	1002529		1		
	Guscio D-SUB size 25 (TE Connectivity cod. 2-1478762-5)	23	12	1777	1004119		1		

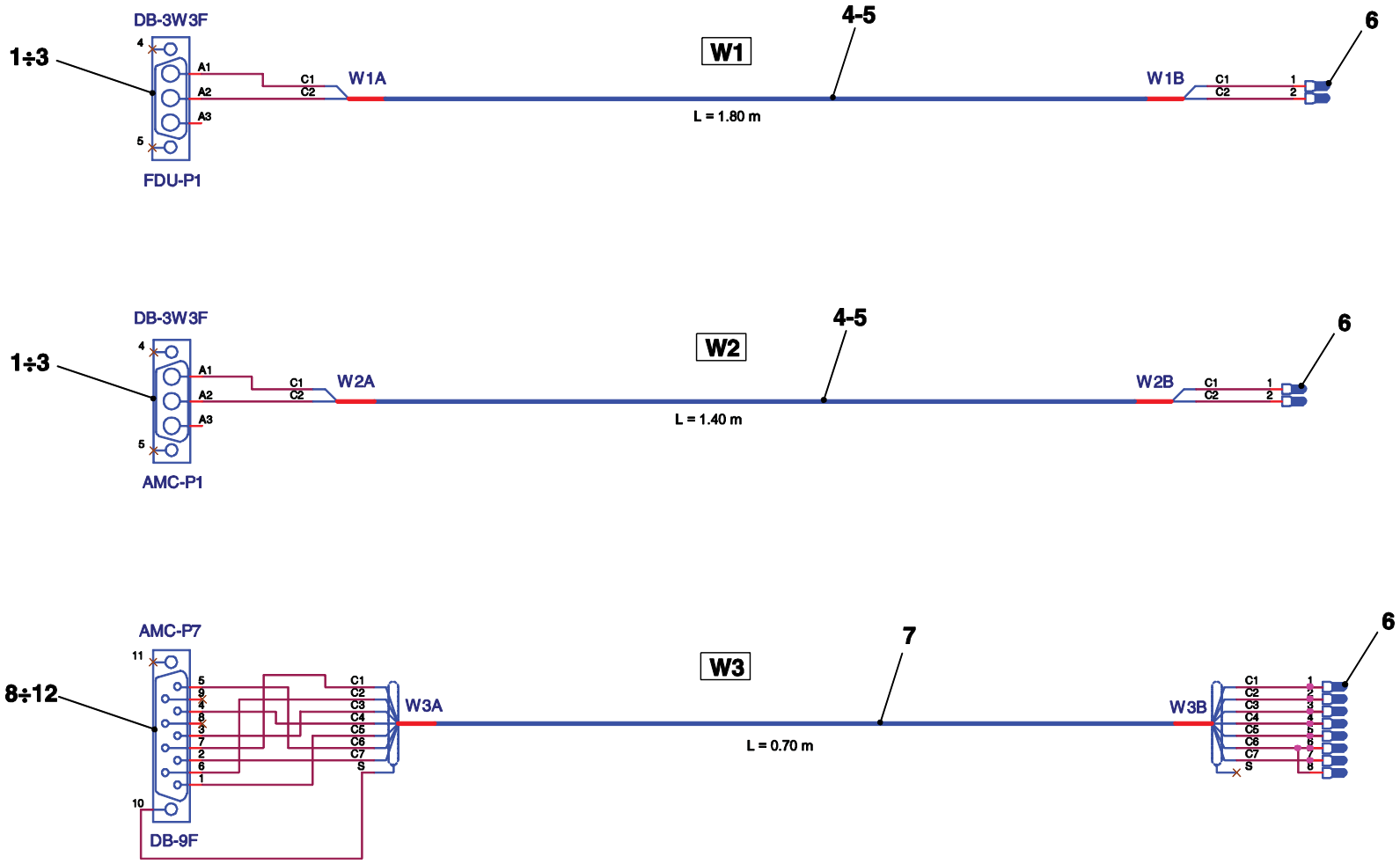

HMU BLUES HTR412/HTR312 - SISTEMA DI PROTEZIONE INCENDIO	KIT CABLAGGIO WPU (TAVOLA 2 DI 4)	N. Elenco composiz. DT-09603	Cat./Progr. FS	Tavola A.2
Catalogo n. 2.05.1291		N. Disegno D-12444		Edizione MARZO 2024

Cat. e progr. FS	DESCRIZIONE	Riferim. Sulla tavola	C.D. Fornit.	Codice ditta documento	Documento identificativo		Numero di pezzi in opera	Unità di conto	NOTE
					Numero	Segno Matr. Pos.			
a	b	c	d	e	f	g	h	i	j
	Connettore WR D-SUB 3W3 F (Harting cod. 09 69 200 0033)	1	7	1777	1004641		2		
	Contatto femmina a crimpare per D-SUB AWG20…16 (Harting cod. 09 69 182 5420)	2	7	1777	1007243		6		
	Guscio D-SUB size 15 (TE Connectivity cod. 1-1478762-5)	3	12	1777	1004118		5		
	Cavo speciale rosso 1x1,5 mm² EN 50200 PH120 resistente al fuoco (Unika cod. RB802)	4	14	1777	1009993		7		
	Fascetta in nylon 2,2x75 mm (Elematic cod. 5201E)	5	15	1777	1003309		30		
	Terminale 8 mm AWG22 (TE Connectivity cod. 966067-2)	6	12	1777	1004858		31		
	Cavo speciale nero 7x0,5 mm² EN 50200 PH120 resistente al fuoco (Leoni cod. 226158)	7	16	1777	1007742		2,5 m		
	Connettore WR D-SUB 9 F (Inotec cod. DC09S-KOD02)	8	17	1777	1008281		1		
	Contatto femmina a crimpare per D-SUB AWG24…20 (Inotec cod. DCC2S4)	9	17	1777	1008282		7		
	Guscio D-SUB size 09 (Inotec cod. DG09MS-80-KOD)	10	17	1777	1008283		1		
	Pressacavo per D-SUB cavo Ø 3÷12 mm (Inotec cod. DKS100)	11	17	1777	1008284		1		
	Perno di codifica per D-SUB (Inotec cod. KOS-01)	12	17	1777	1008144		4		
	Cavo speciale rosso 4x0,5 mm² EN 50200 PH120 resistente al fuoco (Metallurgica Bresciana cod. 4x0,5 mm² sch 300/500V PH120)	13	18	1777	1009411		1,5 m		
720/848	Connettore WR D-SUB 15 F (Harting cod. 09 67 015 4701)	14	7	1777	1002532		1		
	Contatto femmina a crimpare per D-SUB AWG24…20 (ITT Cannon cod. M39029/63-368)	15	19	1777	1001617		4		
	Connettore WR D-SUB 15 M (Harting cod. 09 67 015 5601)	16	7	1777	1002527		2		
578/737	Contatto maschio a crimpare per D-SUB AWG24…20 (ITT Cannon cod. M39029/64-369)	17	19	1777	1001616		25		
	Cavo speciale nero 10x0,5 mm² EN 50306-4 resistente al fuoco (Unika cod. RM324PM)	18	14	1777	1010704		1,5 m		
549/974	Connettore WR D-SUB 9 M (Harting cod. 09 67 009 5601)	19	7	1777	1001867		1		
	Guscio D-SUB size 09 (TE Connectivity cod. 1478762-9)	20	12	1777	1004114		1		

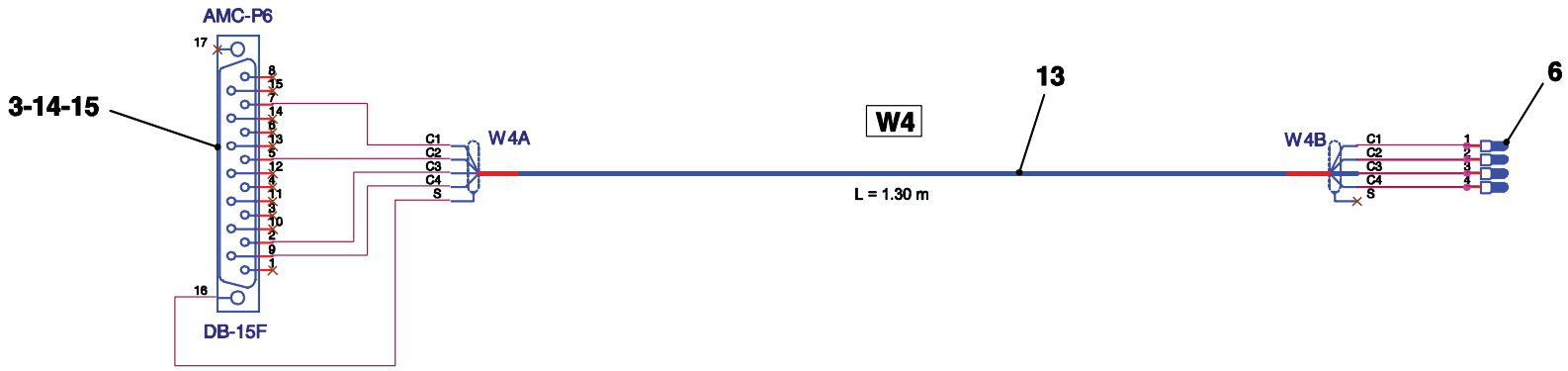

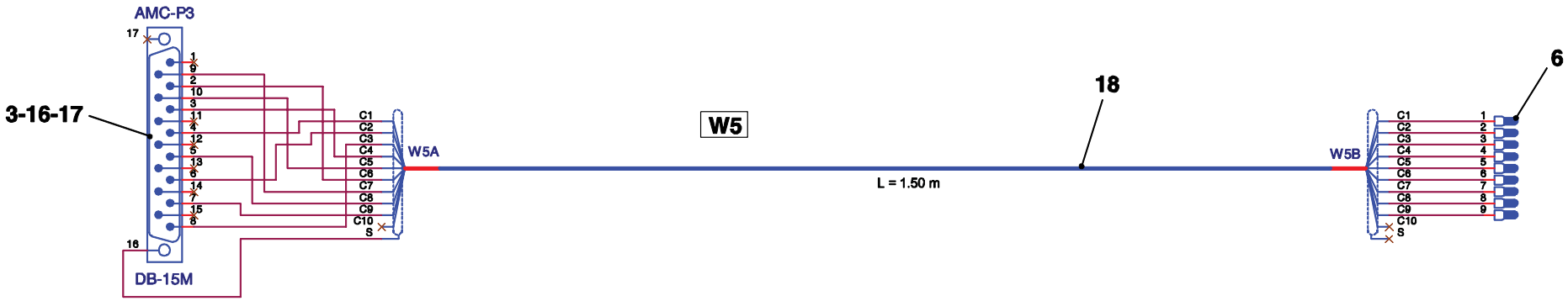

HMU BLUES HTR412/HTR312 - SISTEMA DI PROTEZIONE INCENDIO	KIT CABLAGGIO WPU (TAVOLA 3 DI 4)	N. Elenco composiz. DT-09603	Cat./Progr. FS	Tavola A.2
Catalogo n. 2.05.1291		N. Disegno D-12444		Edizione MARZO 2024

Cat. e progr. FS	DESCRIZIONE	Riferim. Sulla tavola	C.D. Fornit.	Codice ditta documento	Documento identificativo		Numero di pezzi in opera	Unità di conto	NOTE
					Numero	Segno Matr. Pos.			
a	b	c	d	e	f	g	h	i	j
	Cavo speciale 2x0,5 mm² EN 45545-2 resistente al fuoco (Leoni cod. 313362)	21	16	1777	1009759		1,6 m		
705/829	Connettore WR D-SUB 25 M (Harting cod. 09 67 025 5601)	22	7	1777	1002529		1		
	Guscio D-SUB size 25 (TE Connectivity cod. 2-1478762-5)	23	12	1777	1004119		1		

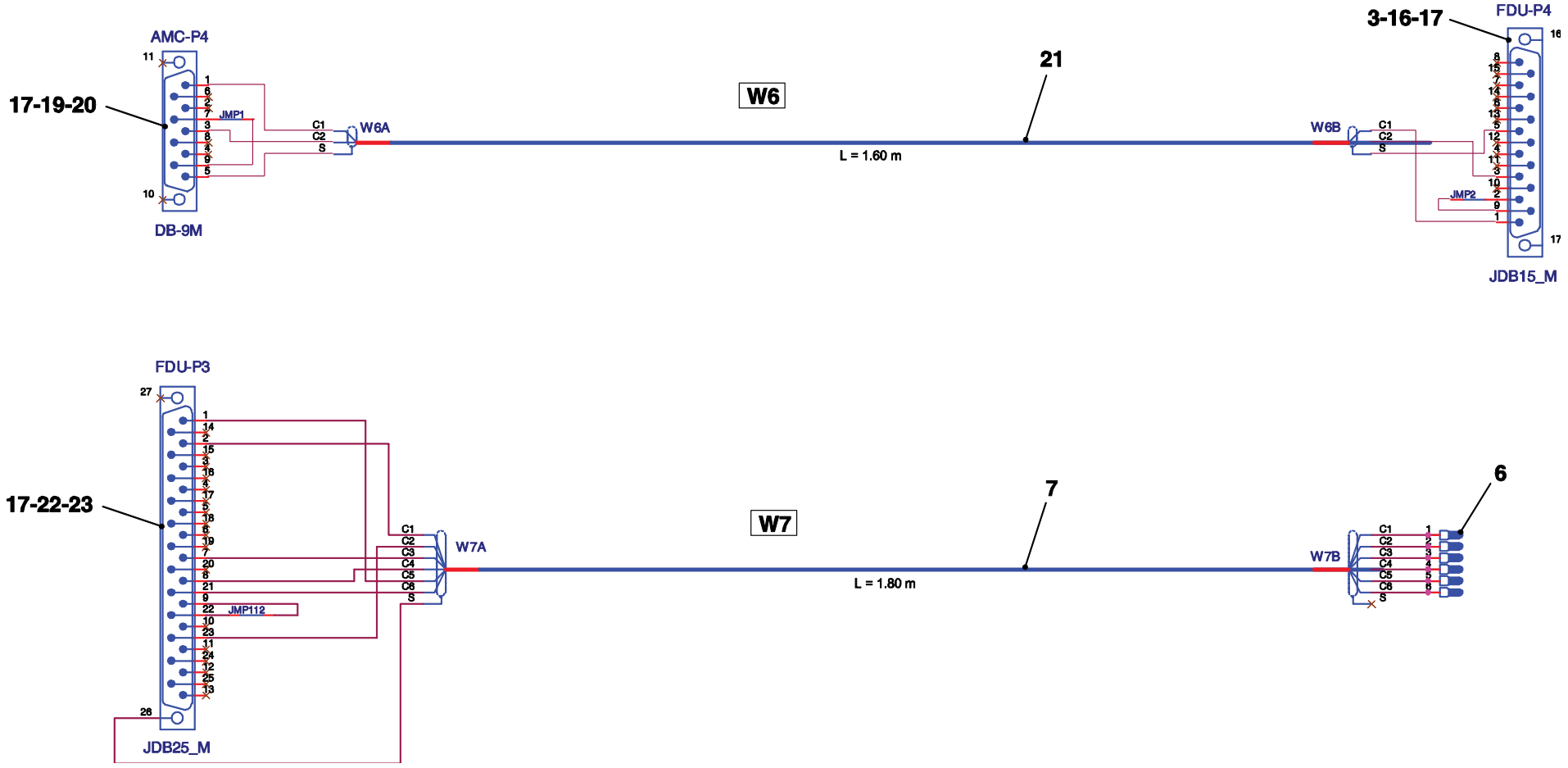

HMU BLUES HTR412/HTR312 - SISTEMA DI PROTEZIONE INCENDIO	KIT CABLAGGIO WPU (TAVOLA 4 DI 4)	N. Elenco composiz. DT-09603	Cat./Progr. FS	Tavola A.2
Catalogo n. 2.05.1291		N. Disegno D-12444		Edizione MARZO 2024

Cat. e progr. FS	DESCRIZIONE	Riferim. Sulla tavola	C.D. Fornit.	Codice ditta documento	Documento identificativo		Numero di pezzi in opera	Unità di conto	NOTE
					Numero	Segno Matr. Pos.			
a	b	c	d	e	f	g	h	i	j
725/198	Bombola in acciaio 50 litri 200/300 bar	1	1	1777	1011460		1		
725/199	Valvola a solenoide DN12 F2032005 24 Vdc	2	1	1777	1011461		1		
725/200	Valvola di gocciolamento F0150010 1/8G"	3	1	1777	1011462		1		
725/201	Sensore di pressione PTG23.063 ¼G"	4	1	1777	1010884		1		

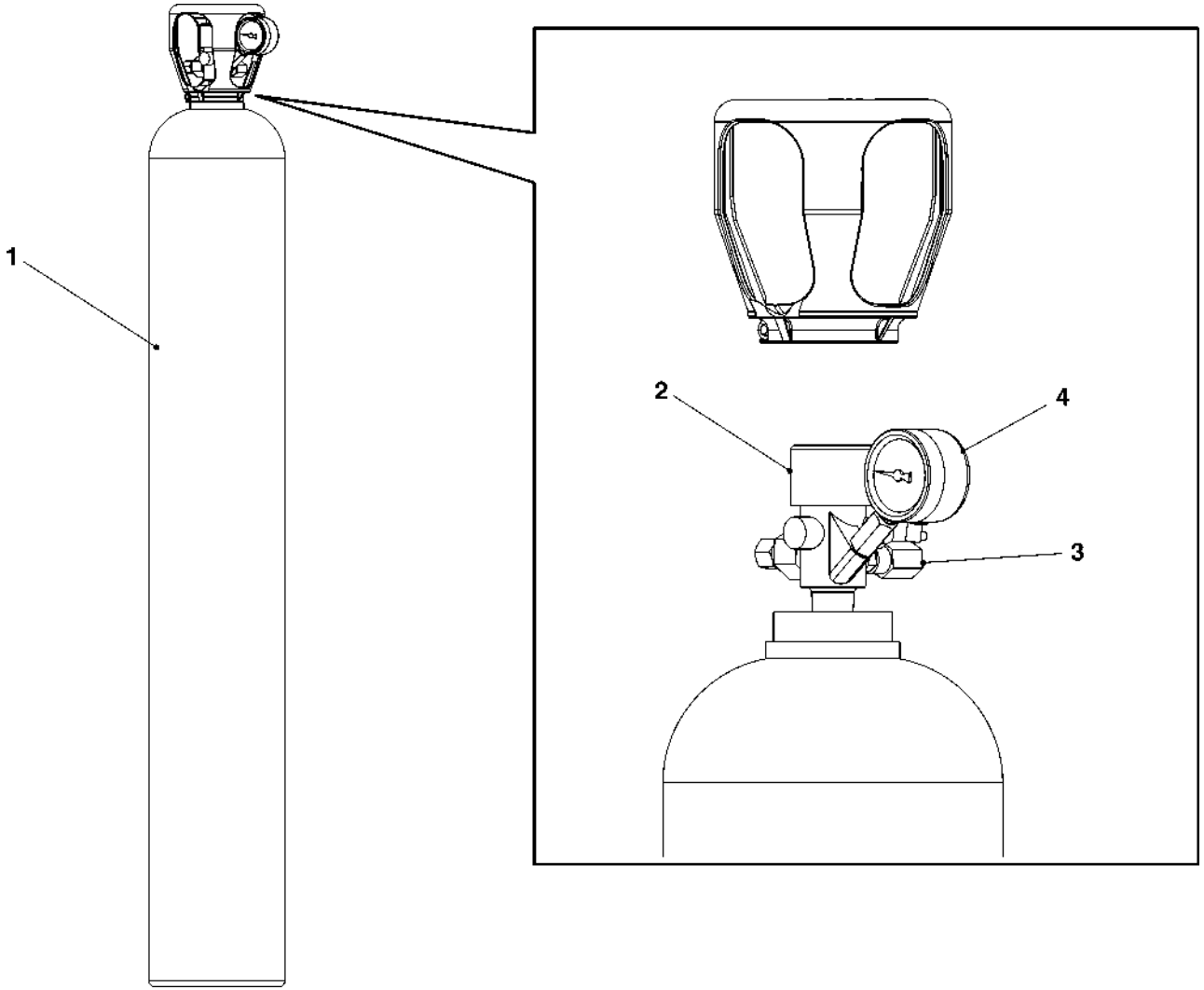

HMU BLUES HTR412/HTR312 - SISTEMA DI PROTEZIONE INCENDIO	BOMBOLA DI AZOTO (NPU)	N. Elenco composiz. DT-09864	Cat./Progr. FS	Tavola B
Catalogo n. 2.05.1291		N. Disegno D-12837	725/252	Edizione MARZO 2024

Cat. e progr. FS	DESCRIZIONE	Riferim. Sulla tavola	C.D. Fornit.	Codice ditta documento	Documento identificativo		Numero di pezzi in opera	Unità di conto	NOTE
					Numero	Segno Matr. Pos.			
a	b	c	d	e	f	g	h	i	j
721/628	Sensore di fumo mod. MD9901-B (Microdata Due cod. 26654-B)	1	20	1777	1007199		1		
	Base sensore mod. MD9900-BSI IP65 (Microdata Due cod. 26398-BSI)	2	20	1777	1004075		1		Comprende rif. 3-4
	Pressacavo PG16 in nylon 6÷14 mm (Cembre cod. 1900.16)	3	9	1777	1008473		2		
	Tappo a vite PG16 PLS grigio (Lapp cod. 5200 5980)	4	21	1777	1010448		1		

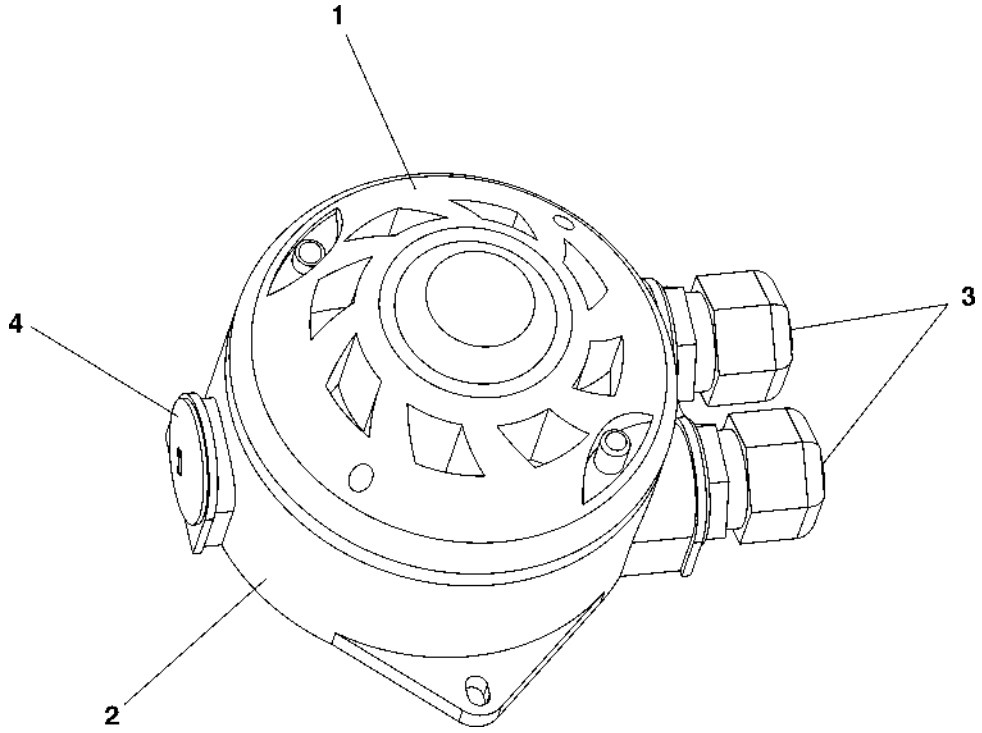

HMU BLUES HTR412/HTR312 - SISTEMA DI PROTEZIONE INCENDIO	SENSORE FUMO/TEMPERATURA (STD-C)	N. Elenco composiz. DT-09274	Cat./Progr. FS	Tavola C
Catalogo n. 2.05.1291		N. Disegno D-11852	725/202	Edizione MARZO 2024

Cat. e progr. FS	DESCRIZIONE	Riferim. Sulla tavola	C.D. Fornit.	Codice ditta documento	Documento identificativo		Numero di pezzi in opera	Unità di conto	NOTE
					Numero	Segno Matr. Pos.			
a	b	c	d	e	f	g	h	i	j
725/836	Sensore di fiamma ad infrarossi mod. MD9902 (Microdata Due cod. 26718)	1	20	1777	1007811		1		
	Base sensore mod. MD9900-BSI IP65 (Microdata Due cod. 26398-BSI)	2	20	1777	1004075		1		Comprende rif. 3-4
	Pressacavo PG16 in nylon 6÷14 mm (Cembre cod. 1900.16)	3	9	1777	1008473		2		
	Tappo a vite PG16 PLS grigio (Lapp cod. 5200 5980)	4	21	1777	1010448		1		

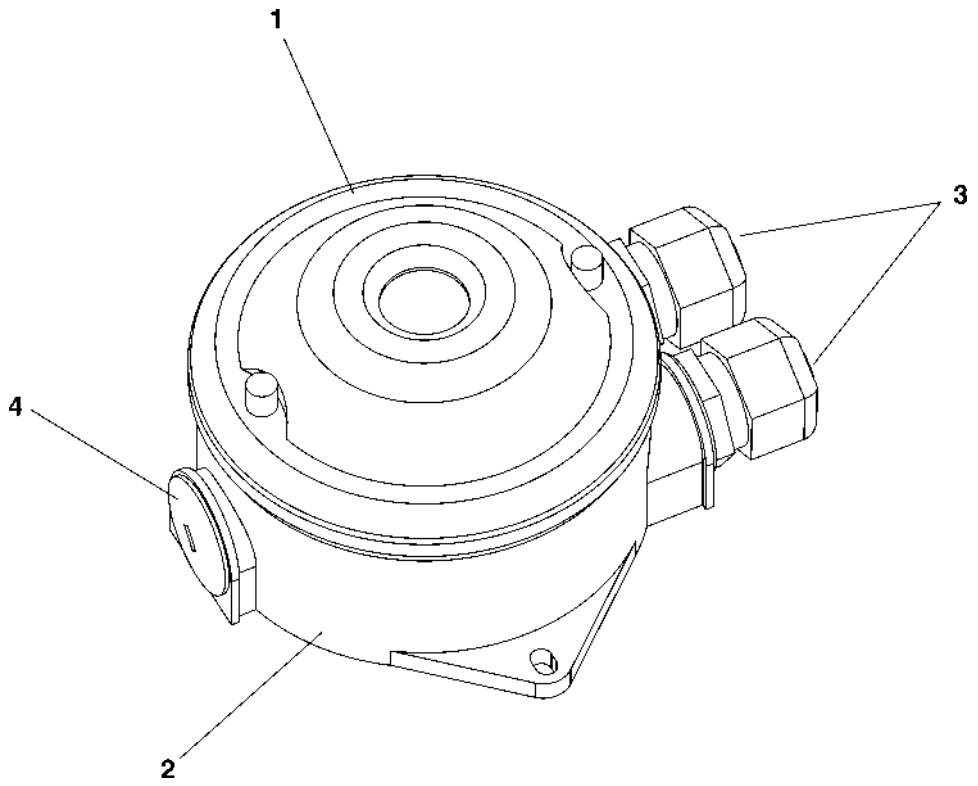

HMU BLUES HTR412/HTR312 - SISTEMA DI PROTEZIONE INCENDIO	SENSORE DI FIAMMA AD INFRAROSSI (IRD-C)	N. Elenco composiz. DT-09275	Cat./Progr. FS	Tavola D
Catalogo n. 2.05.1291		N. Disegno D-11853	725/203	Edizione MARZO 2024

Cat. e progr. FS	DESCRIZIONE	Riferim. Sulla tavola	C.D. Fornit.	Codice ditta document o	Documento identificativo		Numero di pezzi in opera	Unità di conto	NOTE
					Numero	Segno Matr. Pos.			
a	b	c	d	e	f	g	h	i	j
555/487	Generatore aerosol 100 gr (Firex cod. F2080000RF)	1*	2	1777	1009885		1		Vedi Tav. E.1
720/600	Generatore aerosol 20 gr (Firex cod. F2100000RF)	2*	2	1777	1009889		1		Vedi Tav. E.2
688/735	Generatore aerosol 50 gr (Firex cod. F2090000RF)	3*	2	1777	1009888		4		Vedi Tav. E.3
725/837	Cavo termosensibile 138° (Protectowire cod. PHSC-280-XCR)	N.R.	3	0030	EC03P009182B01		12 m		
725/838	Cavo termosensibile 180° (Protectowire cod. PHSC-356-XCR)	N.R.	3	0030	EC03P009182B02		9 m		
725/839	Connettore volante per AE	N.R.	3	0030	C1200-04346		8		
725/840	Resistenza	N.R.	3	0030	CBT50J470R		4		
725/841	Morsettiera	N.R.	3	0030	MCR0402		8		
	Collare stringitubo 6/15	N.R.	3	0030	EC03N000224B100600		105		

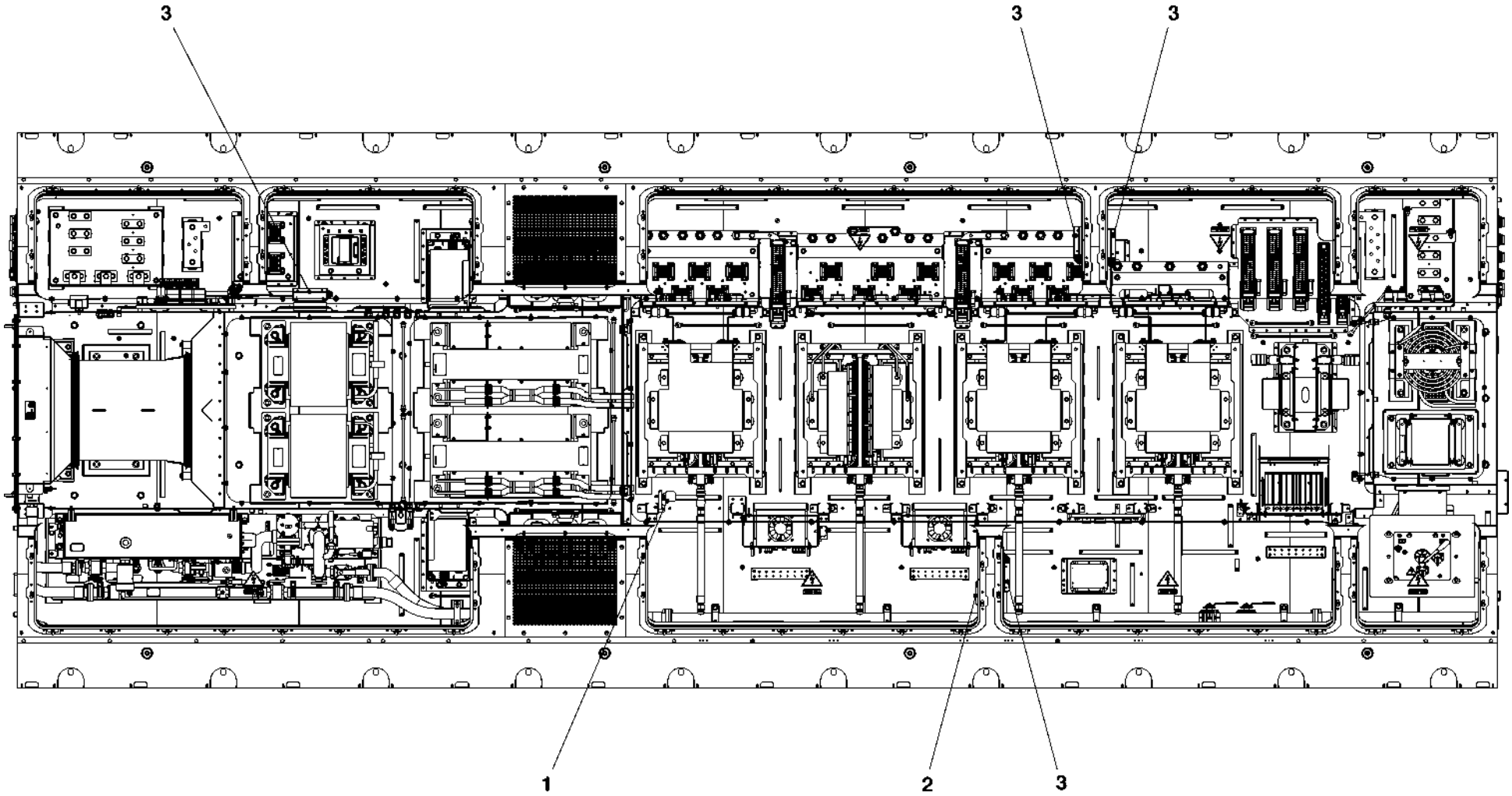

HMU BLUES HTR412/HTR312 - SISTEMA DI PROTEZIONE INCENDIO	INSTALLAZIONE CARTUCCE AEROSOL CONVERTITORE	N. Elenco composiz. HW00118928-00	Cat./Progr. FS	Tavola E
Catalogo n. 2.05.1291		N. Disegno TL01041391FD02		Edizione MARZO 2024

Cat. e progr. FS	DESCRIZIONE	Riferim. Sulla tavola	C.D. Fornit.	Codice ditta documento	Documento identificativo		Numero di pezzi in opera	Unità di conto	NOTE
					Numero	Segno Matr. Pos.			
a	b	c	d	e	f	g	h	i	j
	Generatore aerosol mod. FPA 100	1	2	Firex	F2080000A1		1		
	Attivatore elettrico generatore aerosol	2	2	Firex	F2000100A1		1		
	Staffa corta	3	2	Firex	F2080301		1		
	Assieme rondella di blocco	4	2	Firex	F5100250A1		2		
	Vite T.B.E.I. M6x14 ISO 7380	5	2	Firex	100010011		2		

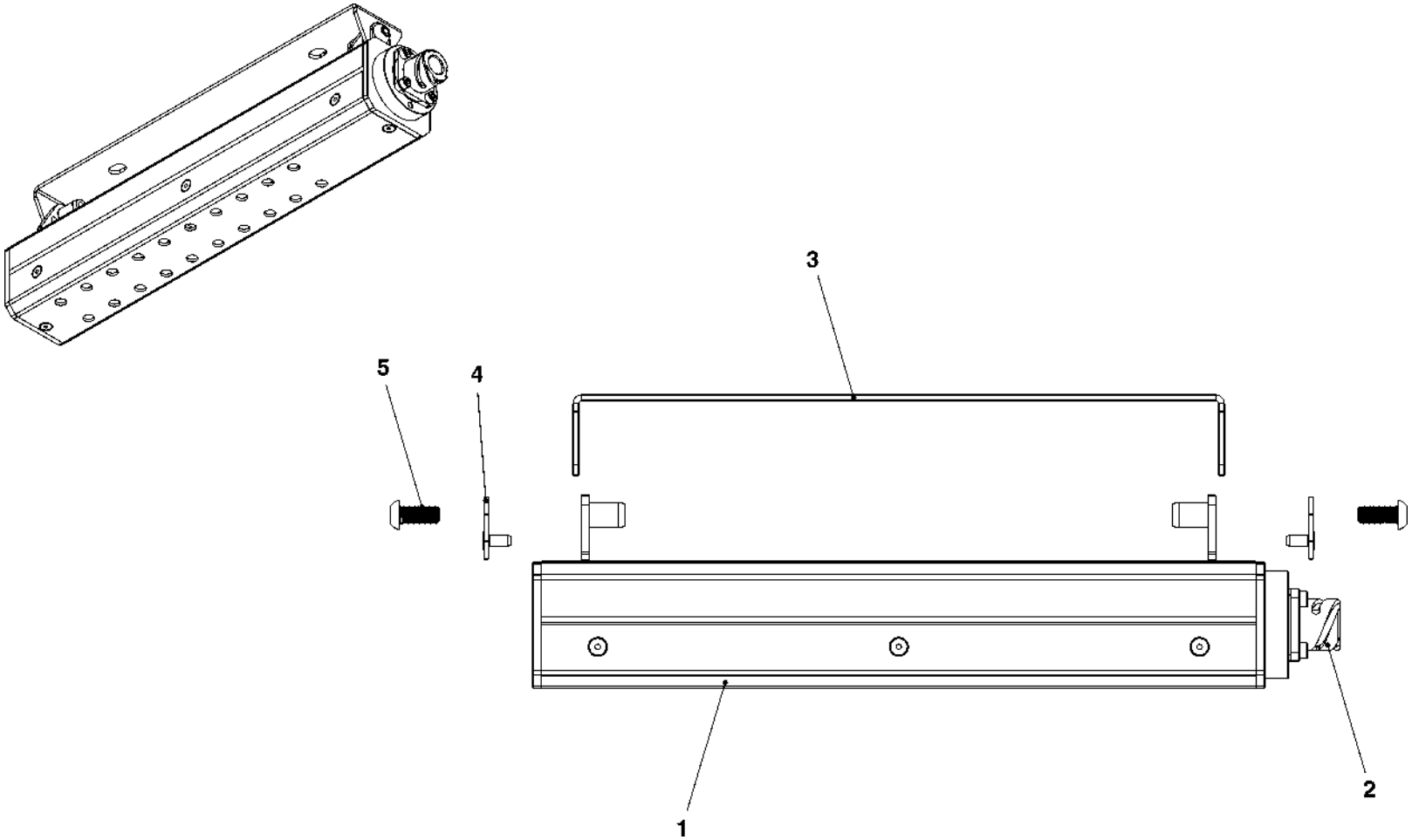

HMU BLUES HTR412/HTR312 - SISTEMA DI PROTEZIONE INCENDIO	GENERATORE AEROSOL 100 GR (FIREX COD. F2080000RF)	N. Elenco composiz.	Cat./Progr. FS	Tavola E.1
Catalogo n. 2.05.1291		N. Disegno 1009885	555/487	Edizione MARZO 2024

Cat. e progr. FS	DESCRIZIONE	Riferim. Sulla tavola	C.D. Fornit.	Codice ditta documento	Documento identificativo		Numero di pezzi in opera	Unità di conto	NOTE
					Numero	Segno Matr. Pos.			
a	b	c	d	e	f	g	h	i	j
	Generatore aerosol mod. FPA 20	1	2	Firex	F2100000A1		1		
	Attivatore elettrico generatore aerosol	2	2	Firex	F2000100A1		1		
	Staffa corta	3	2	Firex	F2100301		1		
	Assieme rondella di blocco	4	2	Firex	F5100250A1		2		
	Vite T.B.E.I. M6x14 ISO 7380	5	2	Firex	100010011		2		

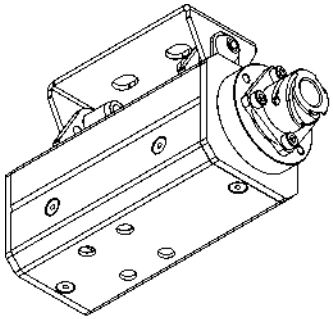

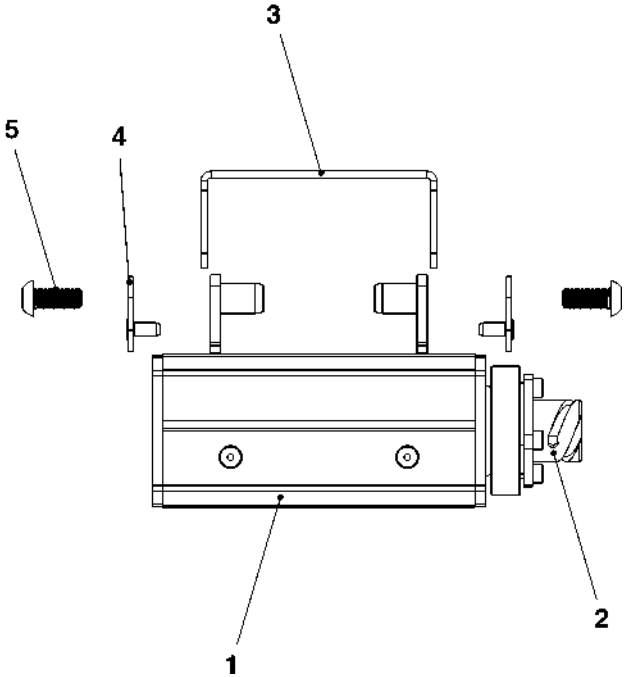

HMU BLUES HTR412/HTR312 - SISTEMA DI PROTEZIONE INCENDIO	GENERATORE AEROSOL 20 GR (FIREX COD. F2100000RF)	N. Elenco composiz.	Cat./Progr. FS	Tavola E.2
Catalogo n. 2.05.1291		N. Disegno 1009889	720/600	Edizione MARZO 2024

Cat. e progr. FS	DESCRIZIONE	Riferim. Sulla tavola	C.D. Fornit.	Codice ditta documento	Documento identificativo		Numero di pezzi in opera	Unità di conto	NOTE
					Numero	Segno Matr. Pos.			
a	b	c	d	e	f	g	h	i	j
	Generatore aerosol mod. FPA 50	1	2	Firex	F2090000A1		1		
	Attivatore elettrico generatore aerosol	2	2	Firex	F2000100A1		1		
	Staffa corta	3	2	Firex	F2090301		1		
	Assieme rondella di blocco	4	2	Firex	F5100250A1		2		
	Vite T.B.E.I. M6x14 ISO 7380	5	2	Firex	100010011		2		

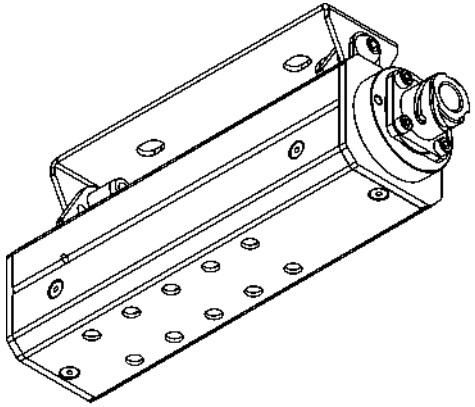

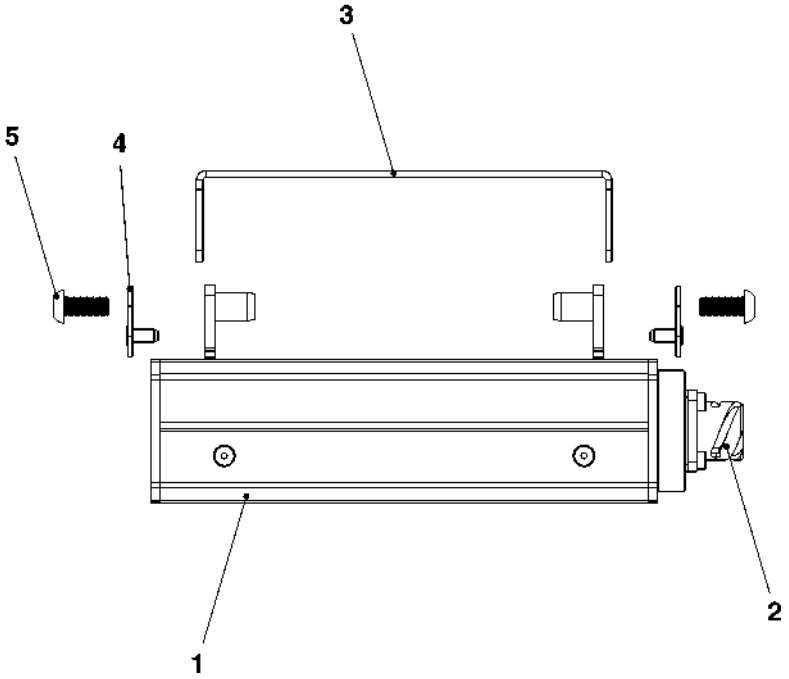

HMU BLUES HTR412/HTR312 - SISTEMA DI PROTEZIONE INCENDIO	GENERATORE AEROSOL 50 GR (FIREX COD. F2090000RF)	N. Elenco composiz.	Cat./Progr. FS	Tavola **E.3**
Catalogo n. 2.05.1291		N. Disegno 1009888	688/735	Edizione MARZO 2024

Cat. e progr. FS	DESCRIZIONE	Riferim. Sulla tavola	C.D. Fornit.	Codice ditta documento	Documento identificativo		Numero di pezzi in opera	Unità di conto	NOTE
					Numero	Segno Matr. Pos.			
a	b	c	d	e	f	g	h	i	j
688/735	Generatore aerosol 50 gr (Firex cod. F2090000RF)	1*	2	0238	P240050138		1		Vedi Tav. E.3
720/600	Generatore aerosol 20 gr (Firex cod. F2100000RF)	2*	2	0238	P240050139		1		Vedi Tav. E.2

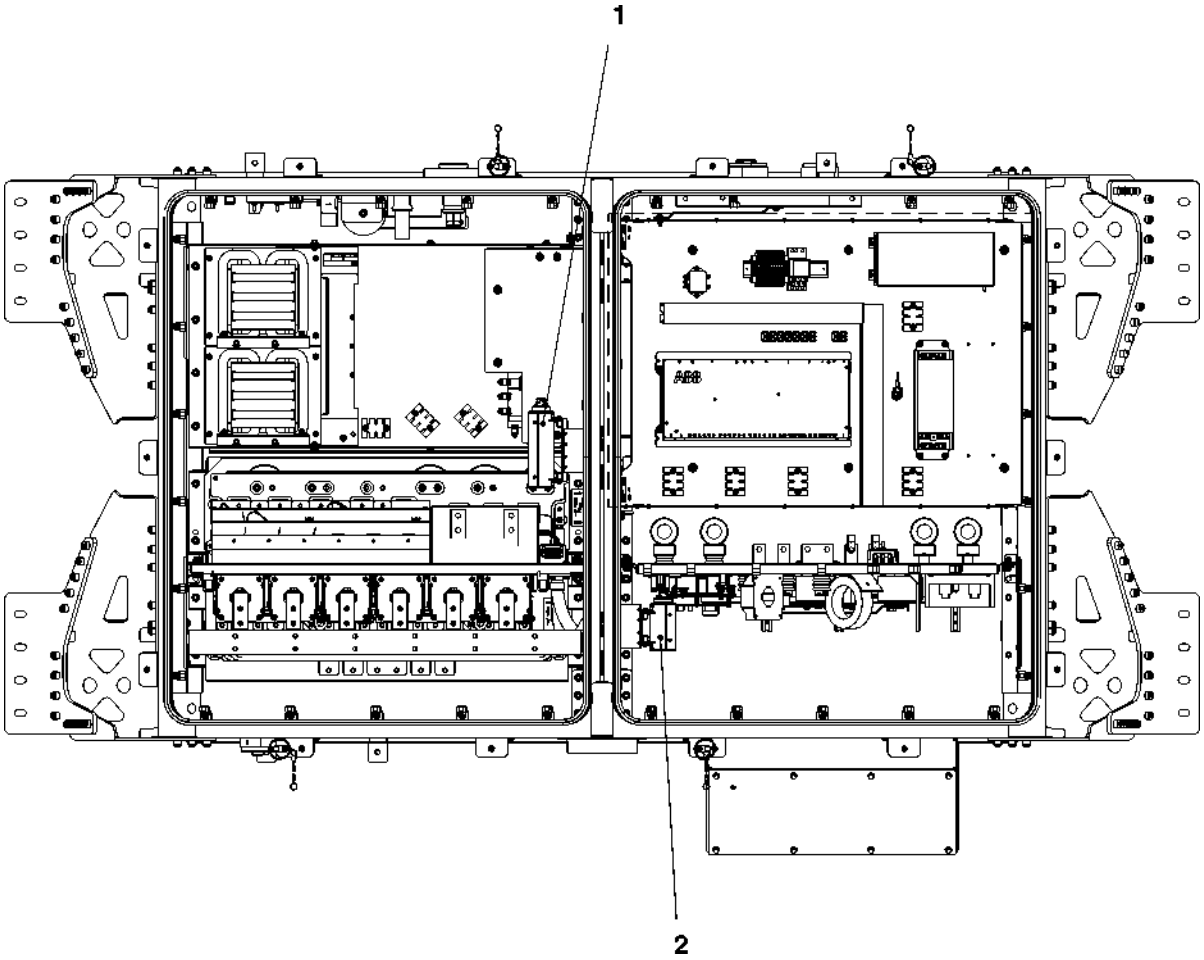

HMU BLUES HTR412/HTR312 - SISTEMA DI PROTEZIONE INCENDIO	INSTALLAZIONE CARTUCCE AEROSOL CONVERTITORE DC/DC	N. Elenco composiz. P070-002DAS	Cat./Progr. FS	Tavola F
Catalogo n. 2.05.1291		N. Disegno P070-002ASM		Edizione MARZO 2024

Cat. e progr. FS	DESCRIZIONE	Riferim. Sulla tavola	C.D. Fornit.	Codice ditta documento	Documento identificativo		Numero di pezzi in opera	Unità di conto	NOTE
					Numero	Segno Matr. Pos.			
a	b	c	d	e	f	g	h	i	j
688/735	Generatore aerosol 50 gr (Firex cod. F2090000RF)	1*	2	0331	SC206918		1		Vedi Tav. E.3
	Cavo rilevamento calore L=2,5 m	2	5	0331	SC206915		1		
	Resistenza per cavo	3	5	0331	SC206916		1		
	Clip per cavo	4	5	0331	SC206919		1		

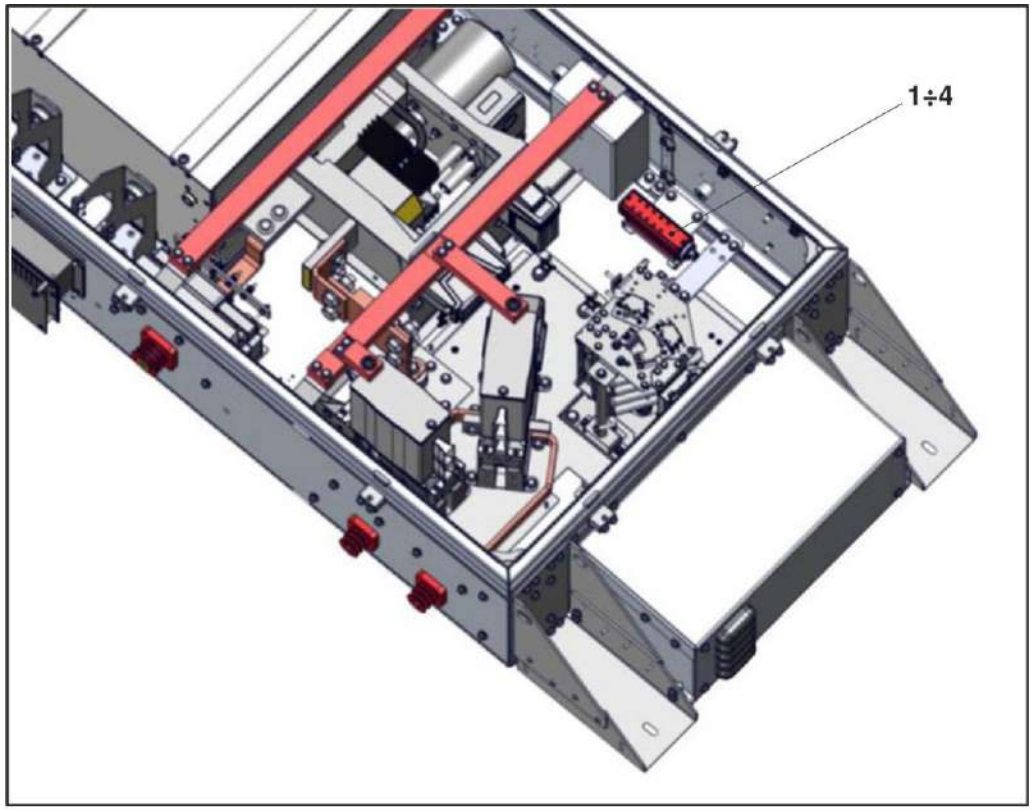

HMU BLUES HTR412/HTR312 - SISTEMA DI PROTEZIONE INCENDIO	INSTALLAZIONE CARTUCCIA AEROSOL CASSONE AT	N. Elenco composiz.	Cat./Progr. FS	Tavola G
Catalogo n. 2.05.1291		N. Disegno		Edizione MARZO 2024

Cat. e progr. FS	DESCRIZIONE	Riferim. Sulla tavola	C.D. Fornit.	Codice ditta documento	Documento identificativo		Numero di pezzi in opera	Unità di conto	NOTE
					Numero	Segno Matr. Pos.			
a	b	c	d	e	f	g	h	i	j
721/628	Sensore di fumo mod. MD9901-B (Microdata Due cod. 26654-B)	1	20	1777	1007199		1		
	Base sensore completa	2	1	1777	DT-10328		1		Comprende rif. 3÷7
	Base sensore mod. MD9900-BSI IP65 (Microdata Due cod. 26398-BSI)	3	20	1777	1004075		1		
	Pressacavo PG16 in nylon 6÷14 mm (Cembre cod. 1900.16)	4	9	1777	1008473		2		
	Tappo a vite PG16 PLS grigio (Lapp cod. 5200 5980)	5	21	1777	1010448		1		
	Connettore maschio 3 poli (Wago cod. 769-603)	6	11	1777	1010207		1		
	Connettore femmina 3 poli (Wago cod. 769-103/021-000)	7	11	1777	1010206		1		

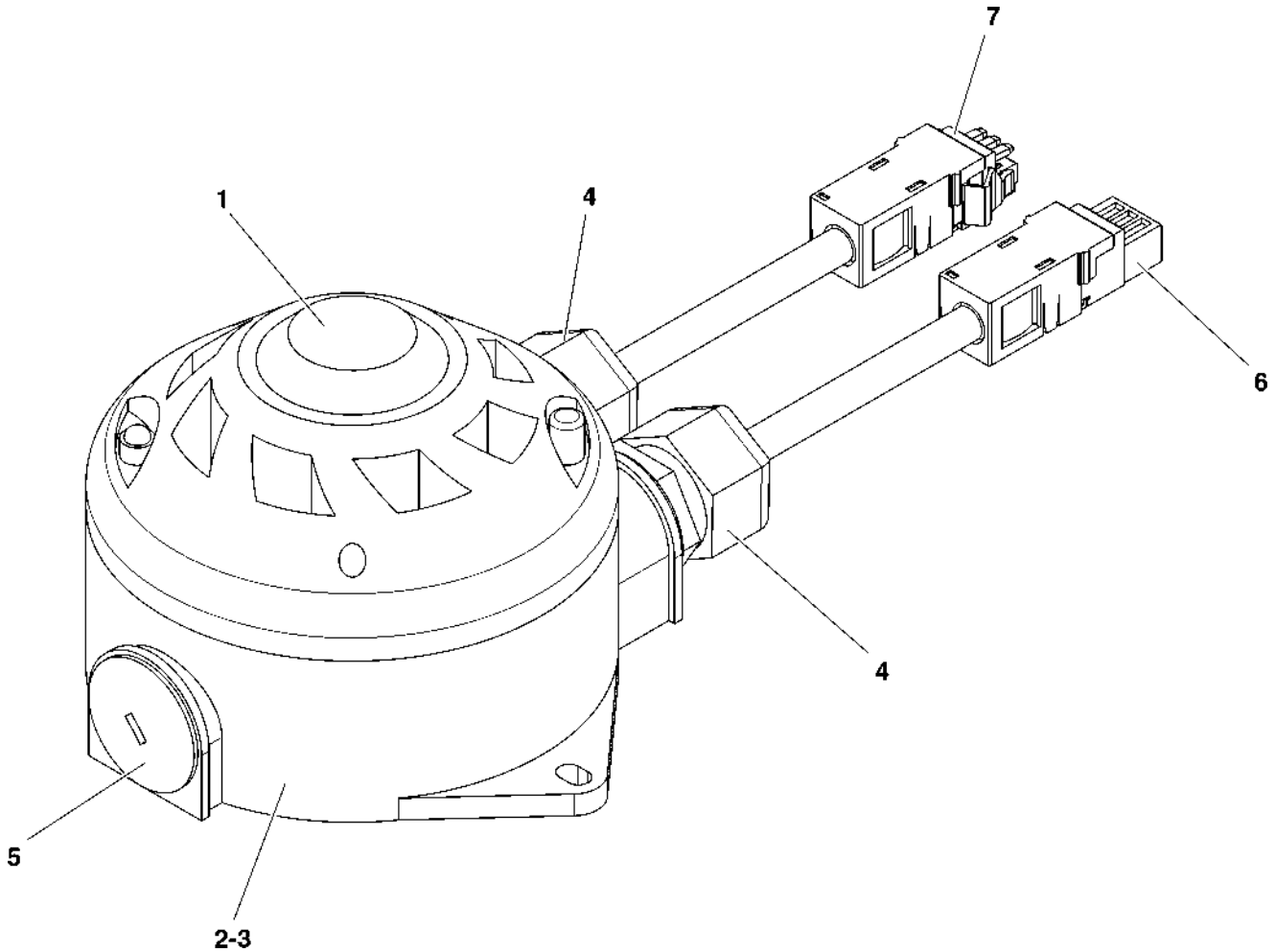

HMU BLUES HTR412/HTR312 - SISTEMA DI PROTEZIONE INCENDIO	SENSORE FUMO/TEMPERATURA TOILETTE (STD-C)	N. Elenco composiz. DT-10331	Cat./Progr. FS	Tavola H
Catalogo n. 2.05.1291		N. Disegno D-13580	725/332	Edizione MARZO 2024

INDICE DELLE PARTI DI RICAMBIO

INDICE DELLE PARTI DI RICAMBIO

DISEGNO DITTA	DESCRIZIONE	TAVOLA	RIFERIM.	QUANTITÀ TOTALE	CAT./PROGR.
100010011	Vite T.B.E.I. M6x14 ISO 7380	E.1	5	2	
100010011	Vite T.B.E.I. M6x14 ISO 7380	E.2	5	2	
100010011	Vite T.B.E.I. M6x14 ISO 7380	E.3	5	2	
1000723	Dado autobloccante M5 DIN 985	A.1	10	3	
1000754	Rondella piana M5 UNI 6592	A.1	9	3	
1000845	Vite T.S.P.I. M5x8 UNI 6109	A.1	8	3	
1001616	Contatto maschio a crimpare per D-SUB AWG24…20 (ITT Cannon cod. M39029/64-369)	A.2	17	25	578/737
1001617	Contatto femmina a crimpare per D-SUB AWG24…20 (ITT Cannon cod. M39029/63-368)	A.2	15	4	
1001867	Connettore WR D-SUB 9 M (Harting cod. 09 67 009 5601)	A.2	19	1	549/974
1002527	Connettore WR D-SUB 15 M (Harting cod. 09 67 015 5601)	A.2	16	2	
1002529	Connettore WR D-SUB 25 M (Harting cod. 09 67 025 5601)	A.2	22	1	705/829
1002532	Connettore WR D-SUB 15 F (Harting cod. 09 67 015 4701)	A.2	14	1	720/848
1003309	Fascetta in nylon 2,2x75 mm (Elematic cod. 5201E)	A.2	5	30	
1004075	Base sensore mod. MD9900-BSI IP65 (Microdata Due cod. 26398-BSI)	C	2	1	
1004075	Base sensore mod. MD9900-BSI IP65 (Microdata Due cod. 26398-BSI)	D	2	1	
1004075	Base sensore mod. MD9900-BSI IP65 (Microdata Due cod. 26398-BSI)	H	3	1	
1004114	Guscio D-SUB size 09 (TE Connectivity cod. 1478762-9)	A.2	20	1	
1004118	Guscio D-SUB size 15 (TE Connectivity cod. 1-1478762-5)	A.2	3	5	
1004119	Guscio D-SUB size 25 (TE Connectivity cod. 2-1478762-5)	A.2	23	1	
1004641	Connettore WR D-SUB 3W3 F (Harting cod. 09 69 200 0033)	A.1	2	1	
1004641	Connettore WR D-SUB 3W3 F (Harting cod. 09 69 200 0033)	A.2	1	2	
1004799	Distanziatore esagonale 5x10 (Elektrozubehör cod. SD-UD E 4NC 10)	A.1	3	2	
1004821	Guida Din TS 35 F (RS Components cod. 467-406)	A.1	18	Q.B.	
1004858	Terminale 8 mm AWG22 (TE Connectivity cod. 966067-2)	A.2	6	31	
1004859	Terminale 8 mm 0,75 mm² (TE Connectivity cod. 966067-5)	A.1	16	8	

INDICE DELLE PARTI DI RICAMBIO

DISEGNO DITTA	DESCRIZIONE	TAVOLA	RIFERIM.	QUANTITÀ TOTALE	CAT./PROGR.
1004861	Terminale 8 mm 1,5 mm² (TE Connectivity cod. 1-966067-2)	A.1	19	2	
1007199	Sensore di fumo mod. MD9901-B (Microdata Due cod. 26654-B)	C	1	1	721/628
1007199	Sensore di fumo mod. MD9901-B (Microdata Due cod. 26654-B)	H	1	1	721/628
1007243	Contatto femmina a crimpare per D-SUB AWG20…16 (Harting cod. 09 69 182 5420)	A.1	4	3	
1007243	Contatto femmina a crimpare per D-SUB AWG20…16 (Harting cod. 09 69 182 5420)	A.2	2	6	
1007294	Ugello multiplo DKO-4,8/0-4,30 attacco 12L	BETA	2	6	725/206
1007294	Ugello multiplo DKO-4,8/0-4,30 attacco 12L	GAMMA	2	6	725/206
1007294	Ugello multiplo DKO-4,8/0-4,30 attacco 12L	DELTA	12	7	725/206
1007294	Ugello multiplo DKO-4,8/0-4,30 attacco 12L	ALFA	12	7	725/206
1007298	Valvola DVS-12L-01 24 Vdc	A	14	1	725/196
1007658	Pressacavo PG11 4,5÷10 mm (Cembre cod. 2900.11N)	A.1	6	2	
1007742	Cavo speciale nero 7x0,5 mm² EN 50200 PH120 resistente al fuoco (Leoni cod. 226158)	A.2	7	2,5 m	
1007811	Sensore di fiamma ad infrarossi mod. MD9902 (Microdata Due cod. 26718)	D	1	1	725/836
1008144	Perno di codifica per D-SUB (Inotec cod. KOS-01)	A.2	12	4	
1008281	Connettore WR D-SUB 9 F (Inotec cod. DC09S-KOD02)	A.2	8	1	
1008282	Contatto femmina a crimpare per D-SUB AWG24…20 (Inotec cod. DCC2S4)	A.2	9	7	
1008283	Guscio D-SUB size 09 (Inotec cod. DG09MS-80-KOD)	A.2	10	1	
1008284	Pressacavo per D-SUB cavo Ø 3÷12 mm (Inotec cod. DKS100)	A.2	11	1	
1008470	Pressacavo PG7 3÷7 mm (Cembre cod. 2900.07N)	A.1	7	12	
1008473	Pressacavo PG16 in nylon 6÷14 mm (Cembre cod. 1900.16)	C	3	2	
1008473	Pressacavo PG16 in nylon 6÷14 mm (Cembre cod. 1900.16)	D	3	2	
1008473	Pressacavo PG16 in nylon 6÷14 mm (Cembre cod. 1900.16)	H	4	2	
1009411	Cavo speciale rosso 4x0,5 mm² EN 50200 PH120 resistente al fuoco (Metallurgica Bresciana cod. 4x0,5 mm² sch 300/500V PH120)	A.2	13	1,5 m	
1009665	Valvola di ritegno RHD12L71VIT 0,2 bar	A	7	1	725/187
1009759	Cavo speciale 2x0,5 mm² EN 45545-2 resistente al fuoco (Leoni cod. 313362)	A.2	21	1,6 m	
1009885	Generatore aerosol 100 gr (Firex cod. F2080000RF)	E	1	1	555/487

INDICE DELLE PARTI DI RICAMBIO

DISEGNO DITTA	DESCRIZIONE	TAVOLA	RIFERIM.	QUANTITÀ TOTALE	CAT./PROGR.
1009888	Generatore aerosol 50 gr (Firex cod. F2090000RF)	E	3	4	688/735
1009889	Generatore aerosol 20 gr (Firex cod. F2100000RF)	E	2	1	720/600
1009896	Ugello DKS-1,2-1,30	ALFA	13	8	725/207
1009896	Ugello DKS-1,2-1,30	DELTA	13	8	725/207
1009900	Sensore di pressione PT4 400 bar ¼G" maschio	DELTA	14	1	725/212
1009963	Supporto terminale (Phoenix Contact cod. 3022218)	A.1	11	2	
1009993	Cavo speciale rosso 1x1,5 mm² EN 50200 PH120 resistente al fuoco (Unika cod. RB802)	A.2	4	7	
1010206	Connettore femmina 3 poli (Wago cod. 769-103/021-000)	H	7	1	
1010207	Connettore maschio 3 poli (Wago cod. 769-603)	H	6	1	
1010448	Tappo a vite PG16 PLS grigio (Lapp cod. 5200 5980)	C	4	1	
1010448	Tappo a vite PG16 PLS grigio (Lapp cod. 5200 5980)	D	4	1	
1010448	Tappo a vite PG16 PLS grigio (Lapp cod. 5200 5980)	H	5	1	
1010575	Scatola 160x160x81 mm IP66 (Rose Electronics cod. 04161608)	A.1	1	1	
1010605	Morsetto passante (Wago cod. 2001-1401)	A.1	12	20	705/955
1010606	Piastra di separazione (Wago cod. 2002-1493)	A.1	14	1	106/398
1010644	Separatore per Ex e/EX sp. 3 mm (Wago cod. KG 209-191)	A.1	20	1	
1010697	Striscia di marcatura (Wago cod. 793-4501)	A.1	13	1	
1010704	Cavo speciale nero 10x0,5 mm² EN 50306-4 resistente al fuoco (Unika cod. RM324PM)	A.2	18	1,5 m	
1010771	Striscia di marcatura (Wago cod. 793-4502)	A.1	17	1	
1010772	Striscia di marcatura (Wago cod. 793-4503)	A.1	15	1	
1010883	Sensore di temperatura TE2	A	13	1	725/197
1010884	Sensore di pressione PTG23.063 ¼G"	B	4	1	725/201
1010885	Pressostato PSM02 20÷200 bar	A	11	1	725/191
1011451	Bombola in acciaio 67,5 litri 200/300 bar	A	5	2	725/185
1011453	Valvola di ritegno RHD12L71VIT	A	8	1	725/188
1011454	Valvola di ritegno RHD12L71VIT 3 bar	A	9	1	725/189

INDICE DELLE PARTI DI RICAMBIO

DISEGNO DITTA	DESCRIZIONE	TAVOLA	RIFERIM.	QUANTITÀ TOTALE	CAT./PROGR.
1011455	Manometro 213.53.63 KL.1.6 AXIAL 0÷250 bar ¼G"	A	10	1	725/190
1011460	Bombola in acciaio 50 litri 200/300 bar	B	1	1	725/198
1011461	Valvola a solenoide DN12 F2032005 24 Vdc	B	2	1	725/199
1011462	Valvola di gocciolamento F0150010 1/8G"	B	3	1	725/200
1011689	Valvola a sfera BV-MC2-12L-01 / PCR-LS-75-158	A	16	1	725/194
1011690	Valvola a sfera BV-MC1-12L-01 / PCR-LS-75-158	A	15	1	725/193
1011691	Valvola a sfera BV MC2-12-01 / PCR-LS-220-470	A	12	1	725/192
1011692	Valvola solenoide 2/2 PN10 ½G"	A	17	1	725/195
1011695	Fascia di serraggio HRSGBLP 40 B1-143-A2	A	18	3	
1011704	Riduttore di pressione 082B-100-10, xxbar TYPE 082B-1000-1O	A	6	1	725/186
C1200-04346	Connettore volante per AE	E	N.R.	8	725/839
CBT50J470R	Resistenza	E	N.R.	4	725/840
DT-08367	Pulsante luminoso rosso reset	A.1	5	1	
DT-09149	Valvola di drenaggio (DSV-01)	DELTA	2	1	725/211
DT-09213	Unità relé remota ARB-100	ALFA	5	1	725/209
DT-09213	Unità relé remota ARB-100	BETA	5	1	725/209
DT-09213	Unità relé remota ARB-100	DELTA	5	1	725/209
DT-09268	Centralina (FDU-M100E)	A	4	1	725/184
DT-09274	Sensore fumo/temperatura (STD-C)	ALFA	3	6	725/202
DT-09274	Sensore fumo/temperatura (STD-C)	BETA	3	5	725/202
DT-09274	Sensore fumo/temperatura (STD-C)	GAMMA	3	5	725/202
DT-09274	Sensore fumo/temperatura (STD-C)	DELTA	3	6	725/202
DT-09275	Sensore di fiamma ad infrarossi (IRD-C)	ALFA	4	2	725/203
DT-09275	Sensore di fiamma ad infrarossi (IRD-C)	BETA	4	2	725/203
DT-09275	Sensore di fiamma ad infrarossi (IRD-C)	GAMMA	4	2	725/203
DT-09275	Sensore di fiamma ad infrarossi (IRD-C)	DELTA	4	2	725/203
DT-09283	Unità remota AMC-S100	ALFA	6	4	725/208

INDICE DELLE PARTI DI RICAMBIO

DISEGNO DITTA	DESCRIZIONE	TAVOLA	RIFERIM.	QUANTITÀ TOTALE	CAT./PROGR.
DT-09283	Unità remota AMC-S100	BETA	6	2	725/208
DT-09283	Unità remota AMC-S100	GAMMA	6	2	725/208
DT-09283	Unità remota AMC-S100	DELTA	6	4	725/208
DT-09284	Unità remota AMC-S421	DELTA	1	1	725/210
DT-09284	Unità remota AMC-S421	A	3	1	725/183
DT-09351	Scatola di collegamento JBX-C632	ALFA	7	1	725/833
DT-09351	Scatola di collegamento JBX-C632	DELTA	7	1	725/833
DT-09370	Valvola di sezionamento ASV-C per J6	ALFA	8	2	725/204
DT-09370	Valvola di sezionamento ASV-C per J6	BETA	8	1	725/204
DT-09370	Valvola di sezionamento ASV-C per J6	GAMMA	5	1	725/204
DT-09370	Valvola di sezionamento ASV-C per J6	DELTA	8	2	725/204
DT-09399	Scatola di collegamento JBX-C633	ALFA	9	1	725/834
DT-09399	Scatola di collegamento JBX-C633	BETA	7	1	725/834
DT-09399	Scatola di collegamento JBX-C633	DELTA	9	1	725/834
DT-09400	Scatola di collegamento JBX-B852	ALFA	10	1	725/835
DT-09400	Scatola di collegamento JBX-B852	DELTA	10	1	725/835
DT-09534	Valvola di sezionamento ASV-C per J3	ALFA	11	2	725/205
DT-09534	Valvola di sezionamento ASV-C per J3	BETA	1	1	725/205
DT-09534	Valvola di sezionamento ASV-C per J3	GAMMA	1	1	725/205
DT-09534	Valvola di sezionamento ASV-C per J3	DELTA	11	2	725/205
DT-09603	Kit cablaggio WPU	A	2	1	
DT-09665	Gruppo bombole acqua (WSU)	ALFA	1	1	725/251
DT-09864	Bombola di azoto (NPU)	ALFA	2	1	725/252
DT-09953	Scatola di connessione WPU	A	1	1	
DT-10328	Base sensore completa	H	2	1	
DT-10331	Sensore fumo/temperatura toilette (STD-C)	ALFA	16	1	725/332
DT-10331	Sensore fumo/temperatura toilette (STD-C)	DELTA	17	1	725/332

INDICE DELLE PARTI DI RICAMBIO

DISEGNO DITTA	DESCRIZIONE	TAVOLA	RIFERIM.	QUANTITÀ TOTALE	CAT./PROGR.
EC03N000224B100600	Collare stringitubo 6/15	E	N.R.	105	
EC03P009182B01	Cavo termosensibile 138° (Protectowire cod. PHSC-280-XCR)	E	N.R.	12 m	725/837
EC03P009182B02	Cavo termosensibile 180° (Protectowire cod. PHSC-356-XCR)	E	N.R.	9 m	725/838
F2000100A1	Attivatore elettrico generatore aerosol	E.1	2	1	
F2000100A1	Attivatore elettrico generatore aerosol	E.2	2	1	
F2000100A1	Attivatore elettrico generatore aerosol	E.3	2	1	
F2080000A1	Generatore aerosol mod. FPA 100	E.1	1	1	
F2080301	Staffa corta	E.1	3	1	
F2090000A1	Generatore aerosol mod. FPA 50	E.3	1	1	
F2090301	Staffa corta	E.3	3	1	
F2100000A1	Generatore aerosol mod. FPA 20	E.2	1	1	
F2100301	Staffa corta	E.2	3	1	
F5100250A1	Assieme rondella di blocco	E.1	4	2	
F5100250A1	Assieme rondella di blocco	E.2	4	2	
F5100250A1	Assieme rondella di blocco	E.3	4	2	
HW00118928-00	Installazione cartucce aerosol convertitore	ALFA	14	1	
HW00118928-00	Installazione cartucce aerosol convertitore	DELTA	16	1	
MCR0402	Morsettiera	E	N.R.	8	725/841
P070-002ASM	Installazione cartucce aerosol convertitore DC/DC	ALFA	15	1	
P070-002ASM	Installazione cartucce aerosol convertitore DC/DC	DELTA	15	1	
P240050138	Generatore aerosol 50 gr (Firex cod. F2090000RF)	F	1	1	688/735
P240050139	Generatore aerosol 20 gr (Firex cod. F2100000RF)	F	2	1	720/600
SC206915	Cavo rilevamento calore L=2,5 m	G	2	1	
SC206916	Resistenza per cavo	G	3	1	
SC206918	Generatore aerosol 50 gr (Firex cod. F2090000RF)	G	1	1	688/735
SC206919	Clip per cavo	G	4	1	
	Installazione cartuccia aerosol cassone AT	BETA	9	1	

INDICE DELLE CATEGORIE

INDICE DELLE CATEGORIE

CAT./PROGR.	DISEGNO DITTA	DESCRIZIONE	TAVOLA	RIFERIM.	QUANTITÀ TOTALE
106/398	1010606	Piastra di separazione (Wago cod. 2002-1493)	A.1	14	1
549/974	1001867	Connettore WR D-SUB 9 M (Harting cod. 09 67 009 5601)	A.2	19	1
555/487	1009885	Generatore aerosol 100 gr (Firex cod. F2080000RF)	E	1	1
578/737	1001616	Contatto maschio a crimpare per D-SUB AWG24…20 (ITT Cannon cod. M39029/64-369)	A.2	17	25
688/735	1009888	Generatore aerosol 50 gr (Firex cod. F2090000RF)	E	3	4
688/735	P240050138	Generatore aerosol 50 gr (Firex cod. F2090000RF)	F	1	1
688/735	SC206918	Generatore aerosol 50 gr (Firex cod. F2090000RF)	G	1	1
705/829	1002529	Connettore WR D-SUB 25 M (Harting cod. 09 67 025 5601)	A.2	22	1
705/955	1010605	Morsetto passante (Wago cod. 2001-1401)	A.1	12	20
720/600	1009889	Generatore aerosol 20 gr (Firex cod. F2100000RF)	E	2	1
720/600	P240050139	Generatore aerosol 20 gr (Firex cod. F2100000RF)	F	2	1
720/848	1002532	Connettore WR D-SUB 15 F (Harting cod. 09 67 015 4701)	A.2	14	1
721/628	1007199	Sensore di fumo mod. MD9901-B (Microdata Due cod. 26654-B)	C	1	1
721/628	1007199	Sensore di fumo mod. MD9901-B (Microdata Due cod. 26654-B)	H	1	1
725/183	DT-09284	Unità remota AMC-S421	A	3	1
725/184	DT-09268	Centralina (FDU-M100E)	A	4	1
725/185	1011451	Bombola in acciaio 67,5 litri 200/300 bar	A	5	2
725/186	1011704	Riduttore di pressione 082B-100-10, xxbar TYPE 082B-1000-1O	A	6	1
725/187	1009665	Valvola di ritegno RHD12L71VIT 0,2 bar	A	7	1
725/188	1011453	Valvola di ritegno RHD12L71VIT	A	8	1
725/189	1011454	Valvola di ritegno RHD12L71VIT 3 bar	A	9	1
725/190	1011455	Manometro 213.53.63 KL.1.6 AXIAL 0÷250 bar ¼G"	A	10	1
725/191	1010885	Pressostato PSM02 20÷200 bar	A	11	1
725/192	1011691	Valvola a sfera BV MC2-12-01 / PCR-LS-220-470	A	12	1
725/193	1011690	Valvola a sfera BV-MC1-12L-01 / PCR-LS-75-158	A	15	1
725/194	1011689	Valvola a sfera BV-MC2-12L-01 / PCR-LS-75-158	A	16	1
725/195	1011692	Valvola solenoide 2/2 PN10 ½G"	A	17	1

INDICE DELLE CATEGORIE

CAT./PROGR.	DISEGNO DITTA	DESCRIZIONE	TAVOLA	RIFERIM.	QUANTITÀ TOTALE
725/196	1007298	Valvola DVS-12L-01 24 Vdc	A	14	1
725/197	1010883	Sensore di temperatura TE2	A	13	1
725/198	1011460	Bombola in acciaio 50 litri 200/300 bar	B	1	1
725/199	1011461	Valvola a solenoide DN12 F2032005 24 Vdc	B	2	1
725/200	1011462	Valvola di gocciolamento F0150010 1/8G"	B	3	1
725/201	1010884	Sensore di pressione PTG23.063 ¼G"	B	4	1
725/202	DT-09274	Sensore fumo/temperatura (STD-C)	ALFA	3	6
725/202	DT-09274	Sensore fumo/temperatura (STD-C)	BETA	3	5
725/202	DT-09274	Sensore fumo/temperatura (STD-C)	GAMMA	3	5
725/202	DT-09274	Sensore fumo/temperatura (STD-C)	DELTA	3	6
725/203	DT-09275	Sensore di fiamma ad infrarossi (IRD-C)	ALFA	4	2
725/203	DT-09275	Sensore di fiamma ad infrarossi (IRD-C)	BETA	4	2
725/203	DT-09275	Sensore di fiamma ad infrarossi (IRD-C)	GAMMA	4	2
725/203	DT-09275	Sensore di fiamma ad infrarossi (IRD-C)	DELTA	4	2
725/204	DT-09370	Valvola di sezionamento ASV-C per J6	ALFA	8	2
725/204	DT-09370	Valvola di sezionamento ASV-C per J6	BETA	8	1
725/204	DT-09370	Valvola di sezionamento ASV-C per J6	GAMMA	5	1
725/204	DT-09370	Valvola di sezionamento ASV-C per J6	DELTA	8	2
725/205	DT-09534	Valvola di sezionamento ASV-C per J3	ALFA	11	2
725/205	DT-09534	Valvola di sezionamento ASV-C per J3	BETA	1	1
725/205	DT-09534	Valvola di sezionamento ASV-C per J3	GAMMA	1	1
725/205	DT-09534	Valvola di sezionamento ASV-C per J3	DELTA	11	2
725/206	1007294	Ugello multiplo DKO-4,8/0-4,30 attacco 12L	BETA	2	6
725/206	1007294	Ugello multiplo DKO-4,8/0-4,30 attacco 12L	GAMMA	2	6
725/206	1007294	Ugello multiplo DKO-4,8/0-4,30 attacco 12L	DELTA	12	7
725/206	1007294	Ugello multiplo DKO-4,8/0-4,30 attacco 12L	ALFA	12	7
725/207	1009896	Ugello DKS-1,2-1,30	ALFA	13	8
725/207	1009896	Ugello DKS-1,2-1,30	DELTA	13	8

INDICE DELLE CATEGORIE

CAT./PROGR.	DISEGNO DITTA	DESCRIZIONE	TAVOLA	RIFERIM.	QUANTITÀ TOTALE
725/208	DT-09283	Unità remota AMC-S100	ALFA	6	4
725/208	DT-09283	Unità remota AMC-S100	BETA	6	2
725/208	DT-09283	Unità remota AMC-S100	GAMMA	6	2
725/208	DT-09283	Unità remota AMC-S100	DELTA	6	4
725/209	DT-09213	Unità relé remota ARB-100	ALFA	5	1
725/209	DT-09213	Unità relé remota ARB-100	BETA	5	1
725/209	DT-09213	Unità relé remota ARB-100	DELTA	5	1
725/210	DT-09284	Unità remota AMC-S421	DELTA	1	1
725/211	DT-09149	Valvola di drenaggio (DSV-01)	DELTA	2	1
725/212	1009900	Sensore di pressione PT4 400 bar ¼G" maschio	DELTA	14	1
725/251	DT-09665	Gruppo bombole acqua (WSU)	ALFA	1	1
725/252	DT-09864	Bombola di azoto (NPU)	ALFA	2	1
725/332	DT-10331	Sensore fumo/temperatura toilette (STD-C)	ALFA	16	1
725/332	DT-10331	Sensore fumo/temperatura toilette (STD-C)	DELTA	17	1
725/833	DT-09351	Scatola di collegamento JBX-C632	ALFA	7	1
725/833	DT-09351	Scatola di collegamento JBX-C632	DELTA	7	1
725/834	DT-09399	Scatola di collegamento JBX-C633	ALFA	9	1
725/834	DT-09399	Scatola di collegamento JBX-C633	BETA	7	1
725/834	DT-09399	Scatola di collegamento JBX-C633	DELTA	9	1
725/835	DT-09400	Scatola di collegamento JBX-B852	ALFA	10	1
725/835	DT-09400	Scatola di collegamento JBX-B852	DELTA	10	1
725/836	1007811	Sensore di fiamma ad infrarossi mod. MD9902 (Microdata Due cod. 26718)	D	1	1
725/837	EC03P009182B01	Cavo termosensibile 138° (Protectowire cod. PHSC-280-XCR)	E	N.R.	12 m
725/838	EC03P009182B02	Cavo termosensibile 180° (Protectowire cod. PHSC-356-XCR)	E	N.R.	9 m
725/839	C1200-04346	Connettore volante per AE	E	N.R.	8
725/840	CBT50J470R	Resistenza	E	N.R.	4

INDICE DELLE CATEGORIE

CAT./PROGR.	DISEGNO DITTA	DESCRIZIONE	TAVOLA	RIFERIM.	QUANTITÀ TOTALE
725/841	MCR0402	Morsettiera	E	N.R.	8

ELENCO DITTE RICHIAMATE NEL CATALOGO

ELENCO DITTE RICHIAMATE NEL CATALOGO

N. CODICE	DENOMINAZIONE RAGIONE SOCIALE	RAPPRESENTANTE	INDIRIZZO
1	I.S.E. INGEGNERIA DEI SISTEMI ELETTRONICI s.r.l.		Via dell'Alzavola, 7 - Zona Industriale di Migliarino Pisano - 56019 Vecchiano (PI)
2	FIR.EX. s.r.l.		Via del Casale di San Basilio, 9 - 00156 Roma
3	HITACHI RAIL STS S.p.A.		Via Argine, 425 - 80147 Napoli
4	ABB S.p.A.		Via L. Lama, 33 - 20099 Sesto San Giovanni (MI)
5	SÉCHERON S.A.	CASRAM RAIL S.p.A.	Via Europa, 4 - 22070 Cirimido (CO)
6	ROSE ELECTRONICS ITALIA		Via Monza, 16 - 23870 Cernusco Lombardone (LC)
7	HARTING S.p.A.		Via dell'Industria, 7 - 20055 Vimodrone (MI)
8	ELEKTROZUBEHÖR S.p.A.		Via F.lli Bronzetti, 24 - 20129 Milano
9	CEMBRE S.p.A.		Via Serenissima, 9 - 25135 Brescia
10	PHOENIX CONTACT S.p.A.		Via Bellini, 39/41 - 20095 Cusano Milanino (MI)
11	WAGO ELETTRONICA s.r.l.		Via Parini, 1 - 40033 Casalecchio di Reno (BO)
12	TE CONNECTIVITY ITALIA s.r.l.		C.so F.lli Cervi, 15 - 10093 Collegno (TO)
13	RS COMPONENTS S.p.A.		Via M. Viganò De Vizzi, 93/95 - 20092 Cinisello Balsamo (MI)
14	UNIKA S.p.A.		Via Lombardia, 13/15 - 37044 Cologna Veneta (VR)
15	ELEMATIC - ITW CONSTRUCTION PRODUCTS ITALY s.r.l.		V.le Regione Veneto, 5 - 35127 Padova
16	LEONI AG		Marienstraße, 7 - 90402 Norimberga (Germania)
17	INOTEC ELECTRONICS GmbH		Im Vorderen Burgfeld, 19-21 - 74358 Lauffen am Neckar (Germania)
18	METALLURGICA BRESCIANA S.p.A.		V.le G. Marconi, 31 - 25020 Dello (BS)

ELENCO DITTE RICHIAMATE NEL CATALOGO

N. CODICE	DENOMINAZIONE RAGIONE SOCIALE	RAPPRESENTANTE	INDIRIZZO
19	ITT CANNON ELECTRIC ITALIANA S.p.A.		Via Panzeri, 10 - 20123 Milano
20	MICRODATA DUE s.r.l.		Via Greti del Vara, 9 - 19020 Follo (SP)
21	LAPP ITALIA s.r.l.		Via Lavoratori Autobianchi, 1 - Edificio 20 - 20832 Desio (MB)